Fabrikant Manufacturer Hersteller Fabricant Fabricante	Motor Engine Motor Moteur Motor	Versn.bak Gearbox Getriebe Boîte d.Vit Cambio	⌛	Koppeling Clutch Kupplung Embrayage Embragues ∅ = mm	**Vliegwiel** **Flywheel** **Schwungrad** **Volant** **Volante** **Ref.**	Type	**Afmetingen** (mm) **Dimensions** (mm) **Abmessungen** (mm) **Dimensions** (mm) **Medidas** (mm) A	B	C	D	E	Fabrikant Manufacturer Hersteller Fabricant Fabricante **Ref.**	Montage kit Mounting kit Anbau satz Jeux montage **Ref.**
DAF													
XF95					**30980.1**	I	450	130	235	475	35	1314 029	
EVOBUS													
	OM402			380	**30961.1**	I	410	88	196	435	21	403 030 1305 / 403 030 1605	
	OM403			420	**30962.1**	I	450	88	216	475	21	403 030 0805 / 403 030 1405	
	OM407			380	**30961.1**	I	410	88	196	435	21	403 030 1305 / 403 030 1605	
	OM407			420	**30962.1**	I	450	88	216	475	21	403 030 0805 / 403 030 1405	
	OM421			420	**30962.1**	I	450	88	216	475	21	403 030 0805 / 403 030 1405	
	OM422			420	**30962.1**	I	450	88	216	475	21	403 030 0805 / 403 030 1405	
	OM427			420	**30962.1**	I	450	88	216	475	21	403 030 0805 / 403 030 1405	
	OM441			400T/430	**30963.1**	II	450	88	235	475	21	442 030 0205	
	OM441 Euro2			400T/430	**30968.1**	II	450	88	235	475	21	442 030 1905	
	OM442			400T/430	**30963.1**	II	450	88	235	475	21	442 030 0205	
	OM442 Euro2			400T/430	**30968.1**	II	450	88	235	475	21	442 030 1905	
	OM447			420	**30962.1**	I	450	88	216	475	21	403 030 0805 / 403 030 1405	
IVECO													
160.26				420	**30973.1**	I	450	110	216	471	23	4792154 / 4699030	
170.26				420	**30973.1**	I	450	110	216	471	23	4792154 / 4699030	
180.24				420	**30973.1**	I	450	110	216	471	23	4792154 / 4699030	
190.26				420	**30973.1**	I	450	110	216	471	23	4792154 / 4699030	
190.36				420	**30973.1**	I	450	110	216	471	23	4792154 / 4699030	
330.26				420	**30973.1**	I	450	110	216	471	23	4792154 / 4699030	
330.30				420	**30973.1**	I	450	110	216	471	23	4792154 / 4699030	
TURBO STAR													
190.33				420	**30973.1**	I	450	110	216	471	23	4792154 / 4699030	
BUSSEN													
370.10.26				420	**30973.1**	I	450	110	216	471	23	4792154 / 4699030	
370.12.26				420	**30973.1**	I	450	110	216	471	23	4792154 / 4699030	

Fabrikant Manufacturer Hersteller Fabricant Fabricante	Motor Engine Motor Moteur Motor	Versn.bak Gearbox Getriebe Boîte d.Vit Cambio	⌛	Koppeling Clutch Kupplung Embrayage Embragues ∅ = mm	**Vliegwiel** **Flywheel** **Schwungrad** **Volant** **Volante** **Ref.**	Type	**Afmetingen** (mm) **Dimensions** (mm) **Abmessungen** (mm) **Dimensions** (mm) **Medidas** (mm) A	B	C	D	E	Fabrikant Manufacturer Hersteller Fabricant Fabricante **Ref.**	Montage kit Mounting kit Anbau satz Jeux montage **Ref.**
KÄSSBOHRER-SETRA													
210				420	**30962.1**	I	450	88	216	475	21	403 030 1405	**39625.0**
211				420	**30962.1**	I	450	88	216	475	21	403 030 1405	**39625.0**
212				380	**30961.1**	I	410	88	196	435	21	403 030 1305	**39625.0**
213													
		380mm K		380	**30961.1**	I	410	88	196	435	21	403 030 1305	**39625.0**
		420mm K		420	**30962.1**	I	450	88	216	475	21	403 030 1405	**39625.0**
215													
		380mm K		380	**30961.1**	I	410	88	196	435	21	403 030 1305	**39625.0**
		420mm K		420	**30962.1**	I	450	88	216	475	21	403 030 1405	**39625.0**
216				420	**30962.1**	I	450	88	216	475	21	403 030 1405	**39625.0**
MAN													
	D2530			380	**30961.1**	I	410	88	196	435	21	51023017290 / 51023017295 / 51023017325	**39625.0**
	D2530			420	**30962.1**	I	450	88	216	475	21	51023017300 / 51023010307 / 51023017293 / 51023017307 / 51023017326 / 51023017333 / 51023017335	**39625.0**
	D2538			380	**30961.1**	I	410	88	196	435	21	51023017290 / 51023017295 / 51023017325	**39625.0**
	D2538			420	**30962.1**	I	450	88	216	475	21	51023017300 / 51023010307 / 51023017293 / 51023017307 / 51023017326 / 51023017333 / 51023017335	**39625.0**
	D2540			380	**30961.1**	I	410	88	196	435	21	51023017290 / 51023017295 / 51023017325	**39625.0**
	D2556			380	**30961.1**	I	410	88	196	435	21	51023017290 / 51023017295 / 51023017325	**39625.0**
	D2556			420	**30962.1**	I	450	88	216	475	21	51023017300 / 51023010307 / 51023017293 / 51023017307 / 51023017326 / 51023017333 / 51023017335	**39625.0**

Fabrikant Manufacturer Hersteller Fabricant Fabricante	Motor Engine Motor Moteur Motor	Versn.bak Gearbox Getriebe Boîte d.Vit Cambio	⌛	Koppeling Clutch Kupplung Embrayage Embragues ∅ = mm	**Vliegwiel** **Flywheel** **Schwungrad** **Volant** **Volante** **Ref.**	Type	**Afmetingen** (mm) **Dimensions** (mm) **Abmessungen** (mm) **Dimensions** (mm) **Medidas** (mm) A	B	C	D	E	Fabrikant Manufacturer Hersteller Fabricant Fabricante **Ref.**	Montage kit Mounting kit Anbau satz Jeux montage **Ref.**
MAN													
	D2565			380	**30961.1**	I	410	88	196	435	21	51023017290 / 51023017295 / 51023017325	**39625.0**
	D2565			420	**30962.1**	I	450	88	216	475	21	51023017300 / 51023010307 / 51023017293 / 51023017307 / 51023017326 / 51023017333 / 51023017335	**39625.0**
	D2566			380	**30961.1**	I	410	88	196	435	21	51023017290 / 51023017295 / 51023017325	**39625.0**
	D2840			380	**30961.1**	I	410	88	196	435	21	51023017290 / 51023017295 / 51023017325	**39625.0**
	D2840			420	**30962.1**	I	450	88	216	475	21	51023017300 / 51023010307 / 51023017293 / 51023017307 / 51023017326 / 51023017333 / 51023017335	**39625.0**
	D2840			400T/430	**30963.1**	II	450	88	235	475	21	51023015034 / 51023015068 / 51023017387 / 51023017411 / 51023017414	**39625.0**
	D2845 Euro2			430 / EDC5	**30969.1**	III	450	88	235	475	21	51023017439	**39625.0**
	D2865			380	**30961.1**	I	410	88	196	435	21	51023017290 / 51023017295 / 51023017325	**39625.0**
	D2865			420	**30962.1**	I	450	88	216	475	21	51023017300 / 51023010307 / 51023017293 / 51023017307 / 51023017326 / 51023017333 / 51023017335	**39625.0**
	D2865			400T/430	**30963.1**	II	450	88	235	475	21	51023015034 / 51023015068 / 51023017387 / 51023017411 / 51023017414	**39625.0**
	D2865 Euro2			430 / EDC5	**30969.1**	III	450	88	235	475	21	51023017439	**39625.0**

Fabrikant Manufacturer Hersteller Fabricant Fabricante	Motor Engine Motor Moteur Motor	Versn.bak Gearbox Getriebe Boîte d.Vit Cambio	⌛	Koppeling Clutch Kupplung Embrayage Embragues ∅ = mm	**Vliegwiel** **Flywheel** **Schwungrad** **Volant** **Volante** **Ref.**	Type	**Afmetingen** (mm) **Dimensions** (mm) **Abmessungen** (mm) **Dimensions** (mm) **Medidas** (mm) A	B	C	D	E	Fabrikant Manufacturer Hersteller Fabricant Fabricante **Ref.**	Montage kit Mounting kit Anbau satz Jeux montage **Ref.**
MAN													
	D2866			380	**30961.1**	I	410	88	196	435	21	51023017290 / 51023017295 / 51023017325	**39625.0**
	D2866			420	**30962.1**	I	450	88	216	475	21	51023017300 / 51023010307 / 51023017293 / 51023017307 / 51023017326 / 51023017333 / 51023017335	**39625.0**
	D2866			400	**30964.1**	I	418	88	216	450	23	51023017410	**39625.0**
	D2866			400T/430	**30963.1**	II	450	88	235	475	21	51023015034 / 51023015068 / 51023017387 / 51023017411 / 51023017414	**39625.0**
	D2866 Euro2			430 / EDC6	**30970.1**	III	450	88	235	475	21	51023017440	**39625.0**
	D2876			430 / EDC6	**30970.1**	III	450	88	235	475	21	51023017440	**39625.0**
MERCEDES BENZ													
	OM351			360	**30965.1**	V	375	105	190	395	23	352 030 7305	
	OM352			295	**30977.1**	I	314	105	162	365	23	352 030 5005	
	OM352			310	**30967.1**	IV	345	105	162	365	23	352 030 3905	
	OM355			380	**30978.1**	I	410	125	193	435	20	355 030 1405	
	OM356			360	**30965.1**	V	375	105	190	395	23	352 030 7305	
	OM362			310	**30967.1**	IV	345	105	162	365	23	352 030 3905	
	OM362			360	**30965.1**	V	375	105	190	395	23	352 030 7305	
	OM364			310	**30967.1**	IV	345	105	162	365	23	352 030 3905	
	OM366			310	**30967.1**	IV	345	105	162	365	23	352 030 3905	
	OM366			360	**30965.1**	V	375	105	190	395	23	352 030 7305	
	OM401			380	**30966.1**	I	410	88	245	435	21	422 030 0505	**39625.0**
	OM401			400	**30972.1**	I	450	88	235	475	21	441 030 0405	**39625.0**
	OM401			400T/430	**30963.1**	II	450	88	235	475	21	442 030 0205	**39625.0**
	OM402			380	**30961.1**	I	410	88	196	435	21	403 030 1205 / 403 030 1305 / 403 030 1605	**39625.0**
	OM402			420	**30962.1**	I	450	88	216	475	21	403 030 0805 / 403 030 1405	**39625.0**
	OM402			400T/430	**30963.1**	II	450	88	235	475	21	442 030 0205	**39625.0**
	OM403			420	**30962.1**	I	450	88	216	475	21	403 030 0805 / 403 030 1405	**39625.0**

Fabrikant Manufacturer Hersteller Fabricant Fabricante	Motor Engine Motor Moteur Motor	Versn.bak Gearbox Getriebe Boîte d.Vit Cambio	⌛	Koppeling Clutch Kupplung Embrayage Embragues ∅ = mm	**Vliegwiel** **Flywheel** **Schwungrad** **Volant** **Volante** **Ref.**	Type	**Afmetingen** (mm) **Dimensions** (mm) **Abmessungen** (mm) **Dimensions** (mm) **Medidas** (mm) A	B	C	D	E	Fabrikant Manufacturer Hersteller Fabricant Fabricante **Ref.**	Montage kit Mounting kit Anbau satz Jeux montage **Ref.**
MERCEDES BENZ													
	OM407			380	**30961.1**	I	410	88	196	435	21	403 030 1205 / 403 030 1305 / 403 030 1605	**39625.0**
	OM407			420	**30962.1**	I	450	88	216	475	21	403 030 0805 / 403 030 1405	**39625.0**
	OM421			380	**30961.1**	I	410	88	196	435	21	403 030 1605	**39625.0**
	OM421			420	**30962.1**	I	450	88	216	475	21	403 030 0805 / 403 030 1405	**39625.0**
	OM422			380	**30961.1**	I	410	88	196	435	21	403 030 1205 / 403 030 1305 / 403 030 1605	**39625.0**
	OM422			380	**30966.1**	I	410	88	245	435	21	422 030 0505	**39625.0**
	OM422			420	**30962.1**	I	450	88	216	475	21	403 030 0805 / 403 030 1405	**39625.0**
	OM423			420	**30962.1**	I	450	88	216	475	21	403 030 0805 / 403 030 1405	**39625.0**
	OM427			420	**30962.1**	I	450	88	216	475	21	403 030 0805 / 403 030 1405	**39625.0**
	OM441			420	**30962.1**	I	450	88	216	475	21	403 030 0805 / 403 030 1405	**39625.0**
	OM441			400T/430	**30963.1**	II	450	88	235	475	21	442 030 0205	**39625.0**
	OM441LA			400	**30972.1**	I	450	88	235	475	21	441 030 0405	**39625.0**
	OM441 Euro2			430 / EDC6	**30968.1**	II	450	88	235	475	21	442 030 1905	**39625.0**
	OM442			420	**30962.1**	I	450	88	216	475	21	403 030 0805 / 403 030 1405	**39625.0**
	OM442			400T/430	**30963.1**	II	450	88	235	475	21	442 030 0205	**39625.0**
	OM442 Euro2			430	**30968.1**	II	450	88	235	475	21	442 030 1905	**39625.0**
	OM443			400T/430	**30963.1**	II	450	88	235	475	21	442 030 0205	**39625.0**
	OM447			420	**30962.1**	I	450	88	216	475	21	403 030 0805 / 403 030 1405	**39625.0**
	OM501			430	**30971.1**	II	450	88	235	475	21	541 030 0105	**39625.0**
	OM502			430	**30971.1**	II	450	88	235	475	21	541 030 0105	**39625.0**

Fabrikant Manufacturer Hersteller Fabricant Fabricante	Motor Engine Motor Moteur Motor	Versn.bak Gearbox Getriebe Boîte d.Vit Cambio	⌛	Koppeling Clutch Kupplung Embrayage Embragues ∅ = mm	**Vliegwiel** **Flywheel** **Schwungrad** **Volant** **Volante** **Ref.**	Type	**Afmetingen** (mm) **Dimensions** (mm) **Abmessungen** (mm) **Dimensions** (mm) **Medidas** (mm) A	B	C	D	E	Fabrikant Manufacturer Hersteller Fabricant Fabricante **Ref.**	Montage kit Mounting kit Anbau satz Jeux montage **Ref.**
R.V.I.													
GBH-Serie													
340				430	**30974.1**	II	450	102	216	457	20	5000 666 395	
350				430	**30974.1**	II	450	102	216	457	20	5000 666 395	
380				430	**30974.1**	II	450	102	216	457	20	5000 666 395	
R-Serie													
340				430	**30974.1**	II	450	102	216	457	20	5000 666 395	
357				430	**30974.1**	II	450	102	216	457	20	5000 666 395	
365				430	**30974.1**	II	450	102	216	457	20	5000 666 395	
380				430	**30974.1**	II	450	102	216	457	20	5000 666 395	
385				430	**30974.1**	II	450	102	216	457	20	5000 666 395	
CLM-Serie													
340				430	**30974.1**	II	450	102	216	457	20	5000 666 395	
350				430	**30974.1**	II	450	102	216	457	20	5000 666 395	
380				430	**30974.1**	II	450	102	216	457	20	5000 666 395	
SCANIA													
				430	**30975.1**	I	450	105	215	470	30	393 151	
				430	**30976.1**	I	450	105	235	470	37	324 642	
				430	**30979.1**	I	450	105	235	470	30	324 640	

39625.0	contains	12 bolts + 1 oil seal + 1 ring
	inhoud	12 bouten + 1 keerring + 1 ring
	besteht aus	12 Bolzen + 1 Wellendichtring + 1 Schwungradring
39626.0	contains	12 bolts + 1 oil seal + 1 ring + 1 Pilotbearing
	inhoud	12 bouten + 1 keerring + 1 ring + 1 Toplager
	besteht aus	12 Bolzen + 1 Wellendichtring + 1 Schwungradring + 1 Pilotlager

Verklaring van type en maatvoering

Explanation of type and measurements

Erklärung von Typ und Maßen

Explication des types et des dimensions

Identificacion de typo y de medidas

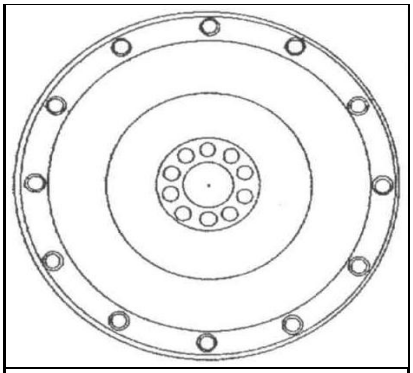

Type I

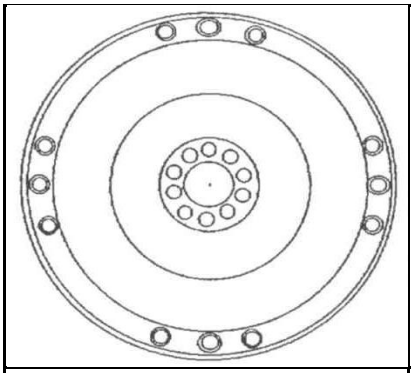

Type II

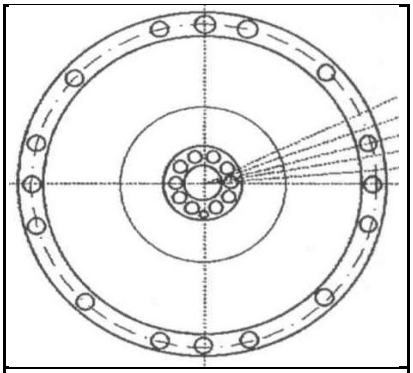

Type III

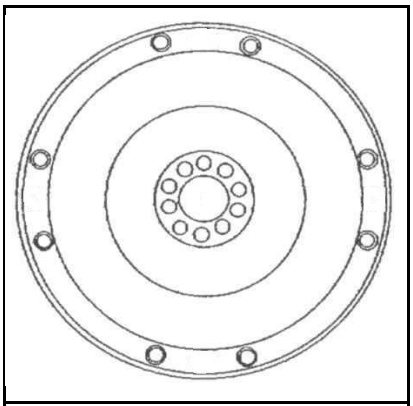

Type IV

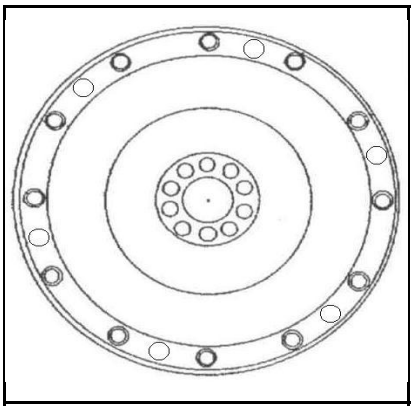

Type V

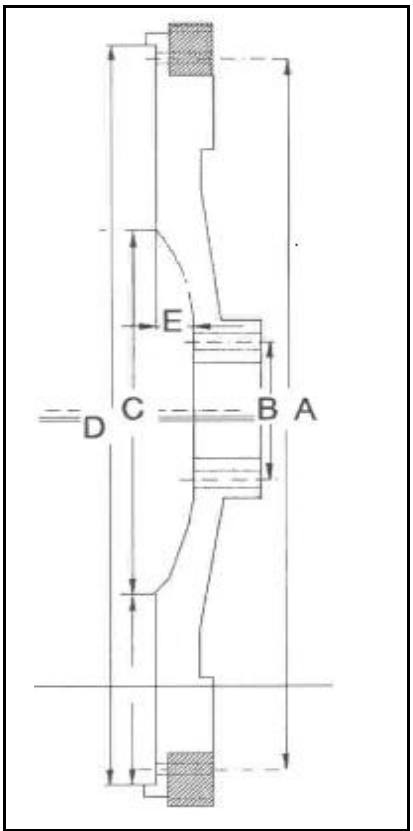

A / B / C / D / E

Verklaring van type en maatvoering
Explanation of type and measurements
Erklärung von Typ und Maßen
Explication des types et des dimensions
Identificacion de typo y de medidas

Notities/Notes