Eaton Walterscheid™ Einstellbare 45° Winkelverschraubung mit Dichtkegel und O-Ring

Eaton Walterscheid erweitert sein Produktprogramm durch die Implementierung der Produktreihe Einstellbare 45° Winkelverschraubungen mit Dichtkegel und O-Ring, von 6 bis 42 mm Rohraußendurchmesser gemäß DIN 2353 / DIN EN ISO 8434-1. Seit mehr als 50 Jahren ist das Unternehmen Eaton Walterscheid führend in der Entwicklung und Produktion innovativer Rohrverbindungssysteme für hydraulische Anwendungen. Wie alle Produkte von Eaton Walterscheid bietet auch die neue Einstellbare 45° Winkelverschraubung höchste Montagesicherheit und Leckagefreiheit auch unter extremen Belastungen. Dazu trägt neben der hohen Materialqualität und Systemstabilität vor allem auch die einfache und eindeutige Fertigmontage bei.

Leistungsfaktoren:

- Übertrifft die Leistungsanforderungen nach DIN 2353 / DIN EN ISO 8434-1
- Nenndruck bis 800 bar in der S-Baureihe (Schwere Baureihe) und 500 bar in der L-Baureihe (Leichte Baureihe)
- Chrom-6-frei
- O-Ring Abdichtung aus ozonresistentem NBR
- Andere Abdichtungswerkstoffe wie FKM auf Anfrage erhältlich

Vorteile:

- **Montagesicherheit**
  … durch kurze Anzugswege bei geringem Drehmoment und Montagebegrenzung, zuverlässige Wiederholmontagen sind möglich
- **Funktionssicherheit**
  … durch formschlüssige Verbindung mit metallischer und weichdichtender Abdichtung, auch unter extremen dynamischen Belastungen
- **Wirtschaftlichkeit**
  … fungiert als Problemlöser und ersetzt aufwendige Verrohrungen, weitere Bauformen sind erhältlich

Nenndruck:

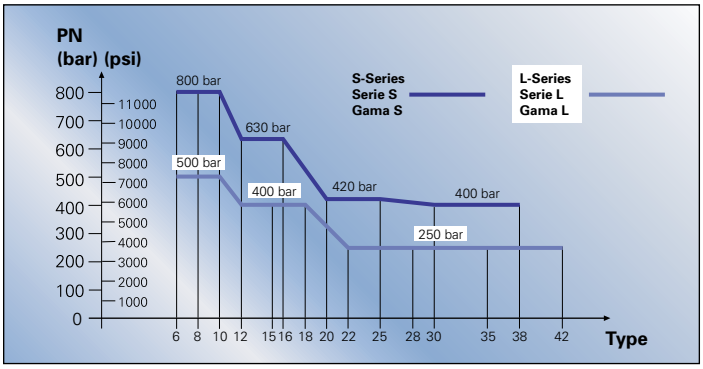

EATON
Powering Business Worldwide

Technische Daten

Einstellbare 45° Winkelverschrauburg mit Dichtkegel und O-Ring

(EWSD 45°mit Dichtkegel und O-Ring NBR* (z. B. Perbunan)

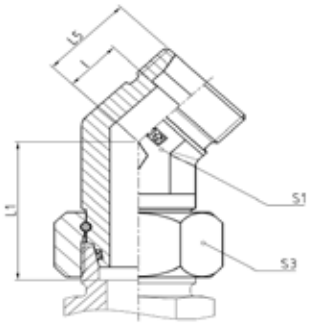

Series	PN	Rohr AD	Typ	Best.-Nr.	L1	L5	l	S1	S3
L	500	6	EWSD-45 6 L	WAL625761	26,0	16,0	9,0	14	17
		8	EWSD-45 8 L	WAL625762	27,5	19,0	12,0	14	17
		10	EWSD-45 10 L	WAL625763	29,0	19,0	12,0	19	19
	400	12	EWSD-45 12 L	WAL625764	29,5	21,0	14,0	19	22
		15	EWSD-45 15 L	WAL625765	32,5	24,0	17,0	22	27
		18	EWSD-45 18 L	WAL625766	35,5	24,0	16,5	27	32
	250	22	EWSD-45 22 L	WAL625767	38,5	26,5	18,5	30	36
		28	EWSD-45 28 L	WAL625768	41,5	30,5	23,0	36	46
		35	EWSD-45 35 L	WAL625769	51,0	37,0	26,5	50	50
		42	EWSD-45 42 L	WAL625770	56,0	37,0	26,0	50	60
S	800	6	EWSD-45 6 S	WAL625771	27,0	16,0	9,0	14	17
		8	EWSD-45 8 S	WAL625772	27,5	19,0	12,0	19	19
		10	EWSD-45 10 S	WAL625773	30,0	21,0	13,5	19	22
	630	12	EWSD-45 12 S	WAL625774	31,0	24,0	16,5	22	24
		16	EWSD-45 16 S	WAL625775	36,5	24,0	15,5	27	30
	420	20	EWSD-45 20 S	WAL625776	44,5	26,5	16,0	30	36
		25	EWSD-45 25 S	WAL625777	50,5	30,5	18,5	36	46
	400	30	EWSD-45 30 S	WAL625778	55,0	37,0	23,5	50	50
		38	EWSD-45 38 S	WAL625779	63,0	37,0	21,0	50	60

Eaton
Eaton Germany GmbH
Plant Lohmar, Walterscheid
Tel.: +49(0)2246123602

Eaton
Hydraulics Group USA
14615 Lone Oak Road
Eden Prairie, MN 55344
USA
Tel: 952-937-9800
Fax: 952-294-7722
www.eaton.com/hydraulics

Eaton
Hydraulics Group Europe
Route de la Longeraie 7
1110 Morges
Switzerland
Tel: +41 (0) 21 811 4600
Fax: +41 (0) 21 811 4601

Eaton
Hydraulics Group Asia Pacific
Eaton Building
4th Floor, No. 3 Lane 280 Linhong Rd.
Changning District
Shanghai 200335
China
Tel: (+86 21) 5200 0099
Fax: (+86 21) 5200 0400

Powering Business Worldwide

© 2012 Eaton Corporation
Alle Rechte vorbehalten

Printed in USA
Dokument Nr. E-MEFI-MS004-DE
April 2012