Eaton Walterscheid Trilogie

Für alle Rohrverbindungen in hydraulischen Anlagen

WALPRO

WALRING

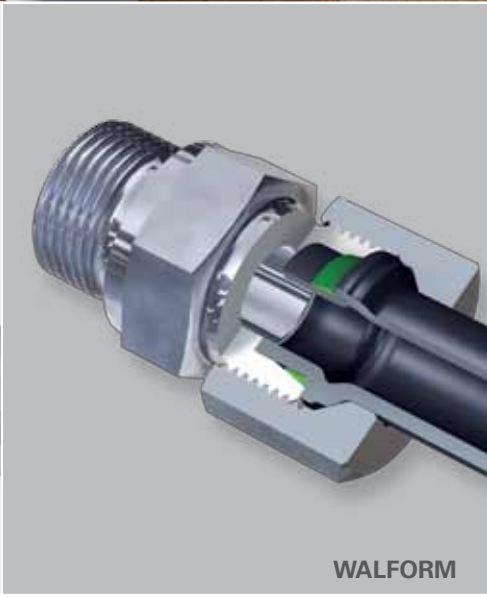

WALFORM

EATON

Powering Business Worldwide

Eaton Walterscheid Trilogie

- **Einfache Fertigmontage mit vorkonfektionierten Rohrenden**
- **Einzigartige Performance**
- **Größte Systemstabilität & Sicherheit**
- **Höchste Qualität**
- **Globale Verfügbarkeit**

WALPRO

WALRING

WALFORM

Performance

- Alle Teile nach DIN EN ISO 8434-1 für 24°-Verschraubungen
- In 6-42 mm Rohrdurchmesser erhältlich
- Unübertroffene Druckfestigkeit
- Serie L bis 500 bar/7,250 psi
- Serie S bis 800 bar/11,600 psi
- Sicherheitsfaktor 4:1

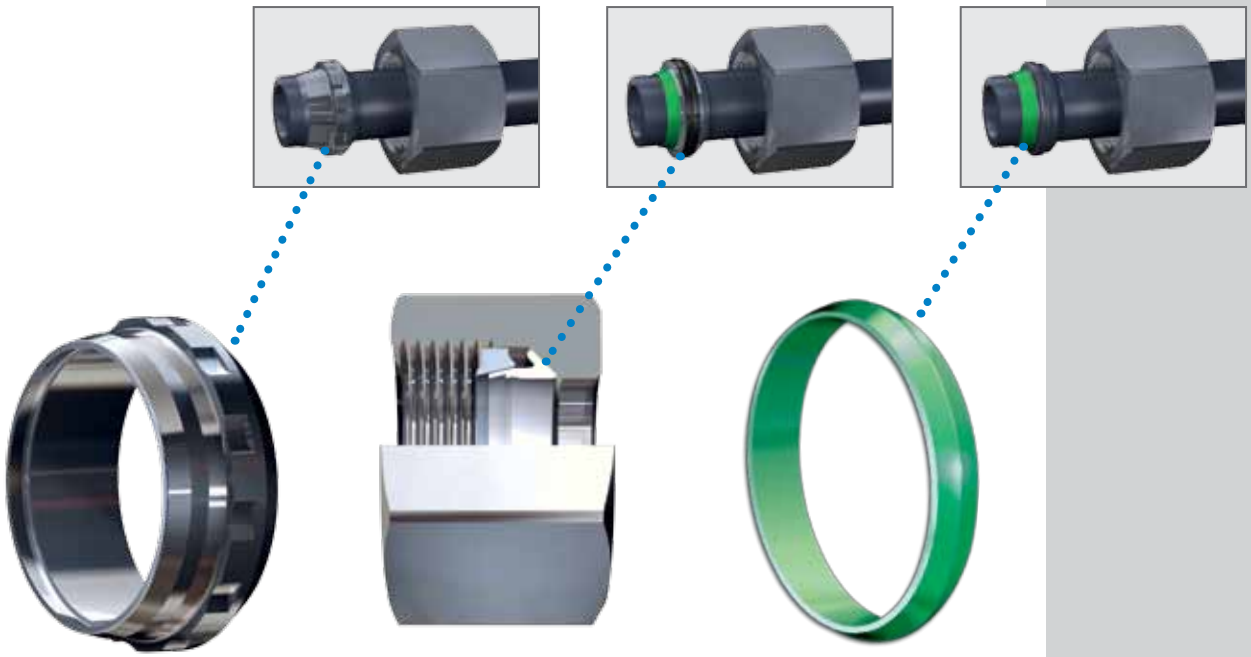

WALPRO	WALRING	WALFORM
Prinzip		
Zweischneidenring (Profilring), gesteuerte Endmontage	Zweischneidenring mit Weichdichtung, Maschinenmontage	Kaltumformung des Rohrendes
Systemmerkmale		
Formschluss, kombinierte Dicht- und Haltefunktion	Formschluss, getrennte Dicht- und Haltefunktion	Formschluss, getrennte Dicht- und Haltefunktion
Dichtprinzip		
metallisch	elastomer + metallisch	elastomer + metallisch
Konfektionierung		
Montagemaschine	Montagemaschine	Umformmaschine
Fertigmontage Anzugsweg		
30°-60° nach gesteuerter Endmontage	30°-60° nach Maschinenmontage	bis zum Festpunkt
Kraftreduzierung		
um 25 % gegenüber Direktmontage	um 25 % gegenüber Direktmontage eines Schneidrings	> 25 % gegenüber Direktmontage eines Schneidrings
Risiko Montagefehler		
sehr gering bei gesteuerter Endmontage	sehr gering bei Maschinenmontage	sehr gering

Welches System für welche Anwendung?

Grundsätzlich erfüllen alle drei Rohrverbindungssysteme der Eaton Walterscheid Trilogie die Anforderungen in Märkten wie z. B. Land- und Forstwirtschaft, Bergbau, Baumaschinenindustrie, Materialtransport, Maschinenbau, Off-Shore oder bei der alternativen Energieerzeugung.

Welches für Ihr Produkt bzw. Projekt ideal ist, ist eine Einzelfallentscheidung, die von verschiedenen Faktoren abhängt. Neben Kriterien wie der benötigten Druckfestigkeit, Beschaffenheit des Durchflussmediums, der Berücksichtigung mechanischer äußerer Belastungen, Betriebsumgebung und Anschaffungskosten sind allerdings immer die Montage- und Betriebsbedingungen entscheidend. Deshalb liefert die Eaton Walterscheid Trilogie nicht nur in ihrer Performance ein hervorragendes Bild ab, sondern auch bei der Montage.

Fertigmontage nach Vorkonfektionierung
(Alle Walterscheid-Systeme)

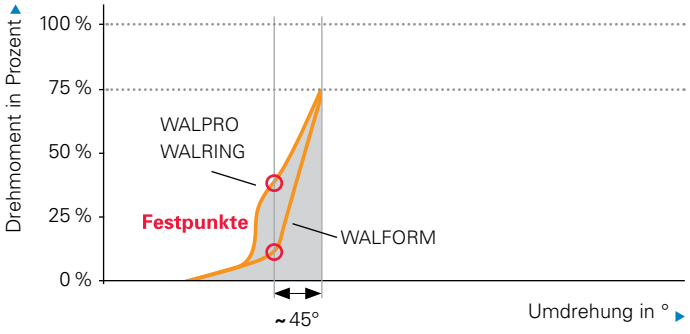

Fertigmontage nach Standardvormontage
(WALPRO)

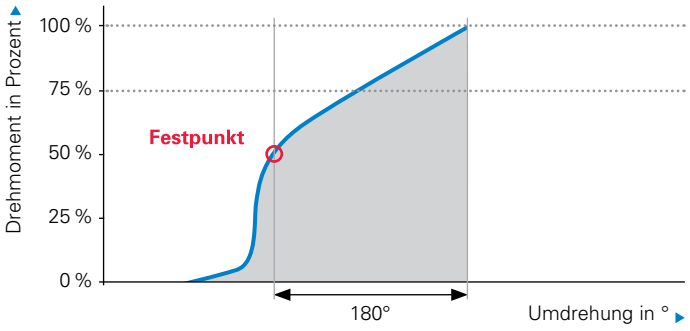

Direktmontage Schneidring
(WALPRO)

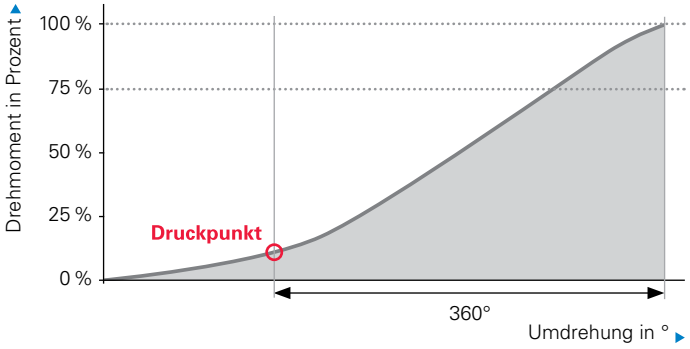

Faktor Montage

Montage- und Umformmaschinen minimieren Aufwand und Risiko

Das größte Risiko bei jeder Rohrverbindung liegt in der Montage. Mit speziellen Eaton Walterscheid Maschinen werden bei der Eaton Walterscheid Trilogie beste Bedingungen für mehr Sicherheit geschaffen: Die Konfektionierungslösungen reduzieren den Anzugsweg aller drei Systeme auf max. 1/6 Umdrehung bei der Fertigmontage. Zudem sind nur 75 % der Kraft nötig, die der Monteur bei Direktmontage aufwenden müsste. Hierdurch ergeben sich eindeutige Vorteile bei Montagen auf engstem Raum.

Eindeutige Festpunkte zeigen das Montageende an

Durch die Kaltumformung am Rohr selbst (WALFORM) bzw. die Maschinenvormontage der Zweischneidenringe (WALPRO und WALRING) entsteht ein eindeutiger Festpunkt, der das Ende des Montageweges deutlich anzeigt. Eine Über- oder Untermontage ist praktisch ausgeschlossen. So bieten alle Systeme der Eaton Walterscheid Trilogie höchste Montagesicherheit.

WALPRO und WALRING

Die besonderen Sicherheitsvorteile durch kurzen Anzugsweg und Krafteinsparung bietet die „Premium“-Montage. Möglich sind aber auch händische Montagearten, wie sie zum Beispiel im Reparaturfall, bei wenigen Verbindungsstellen oder Einsätzen ohne Stromanschluss sinnvoll sind.

„Premium“

Montage mit der MEG-R6

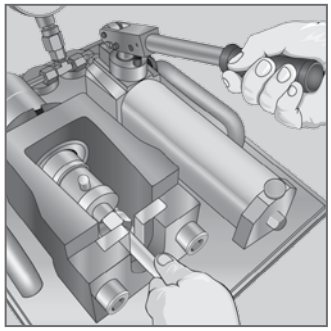

„Komfort“

Montage mit dem Handvormontagegerät MHH-R

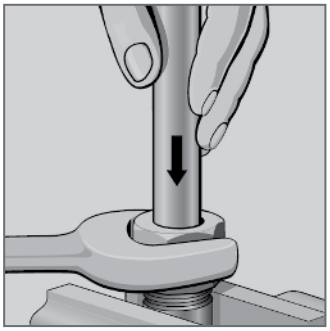

„Easy“

Montage im Handvormontagestutzen

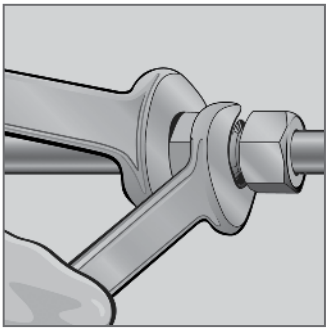

„Direkt“

Montage im Verschraubungsstutzen

WALFORM

Durch die Kaltumformung in der Maschine entsteht eine Art „Profilring“ im Rohr selbst. Hierdurch ist ein Festpunkt bei der Montage auch für jedermann eindeutig spürbar.

Faktor Druckfestigkeit

Serie L bis 500 bar, Serie S bis 800 bar

Alle Systeme der Eaton Walterscheid Trilogie halten höchsten Drücken stand und sind sowohl in Serie L als auch Serie S verfügbar.

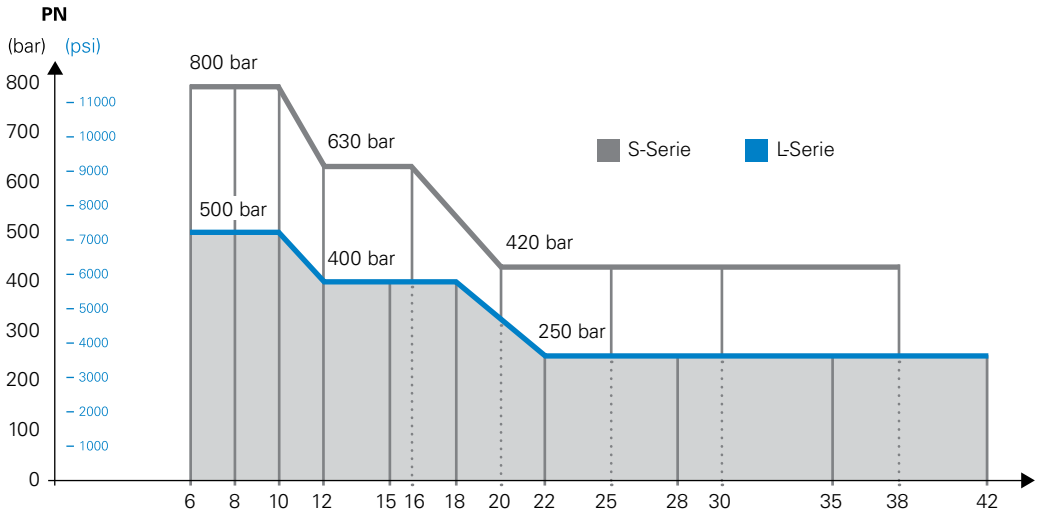

Faktor Bauteile

Weltweit verfügbare DIN-Teile

Für alle drei Systeme gilt das Prinzip der Gleichteileverwendung mit ihren wirtschaftlichen und logistischen Vorteilen bei der Beschaffung und Verfügbarkeit. Die Eaton Walterscheid Trilogie basiert auf weltweit erhältlichen DIN-/ISO-Stutzen und -Muttern.

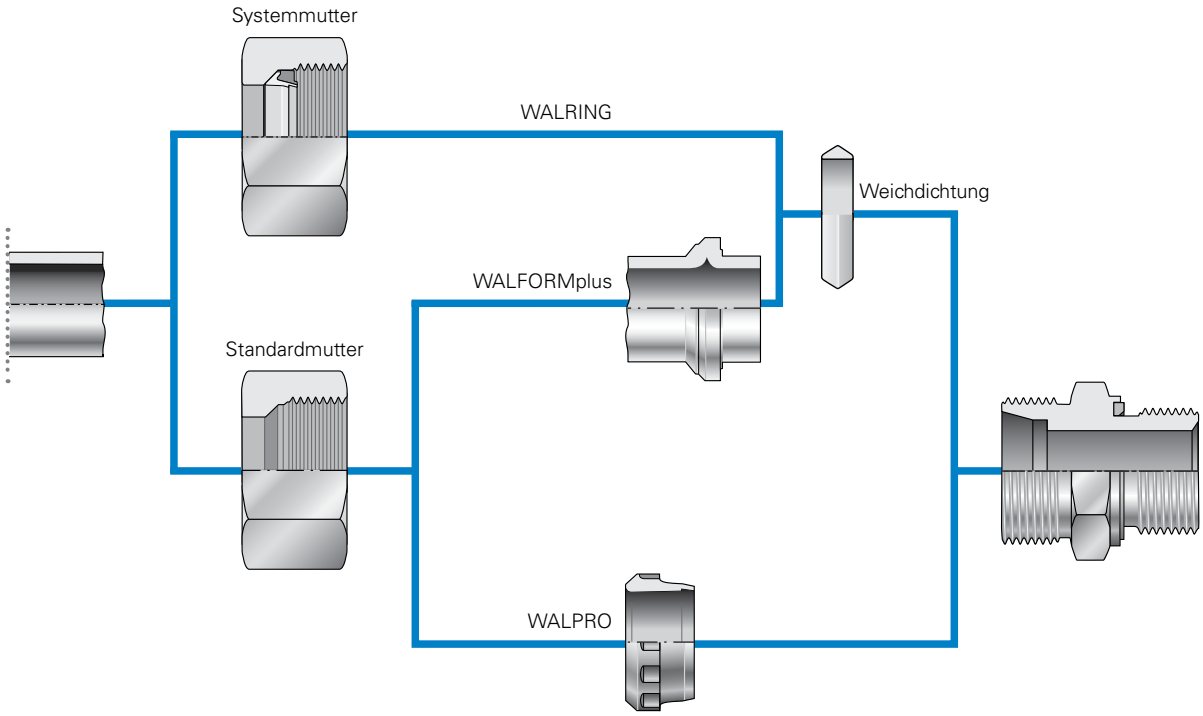

Faktor Preis-Leistungs-Verhältnis

Sicherheit ist unbezahlbar

Eaton Walterscheid bietet High-Performance-Rohrverbindungen zu einem angemessenen Preis – der sich durch die hohe Sicherheit bezahlt macht. Der Preisvergleich innerhalb der Eaton Walterscheid Trilogie stellt sich wie folgt dar:

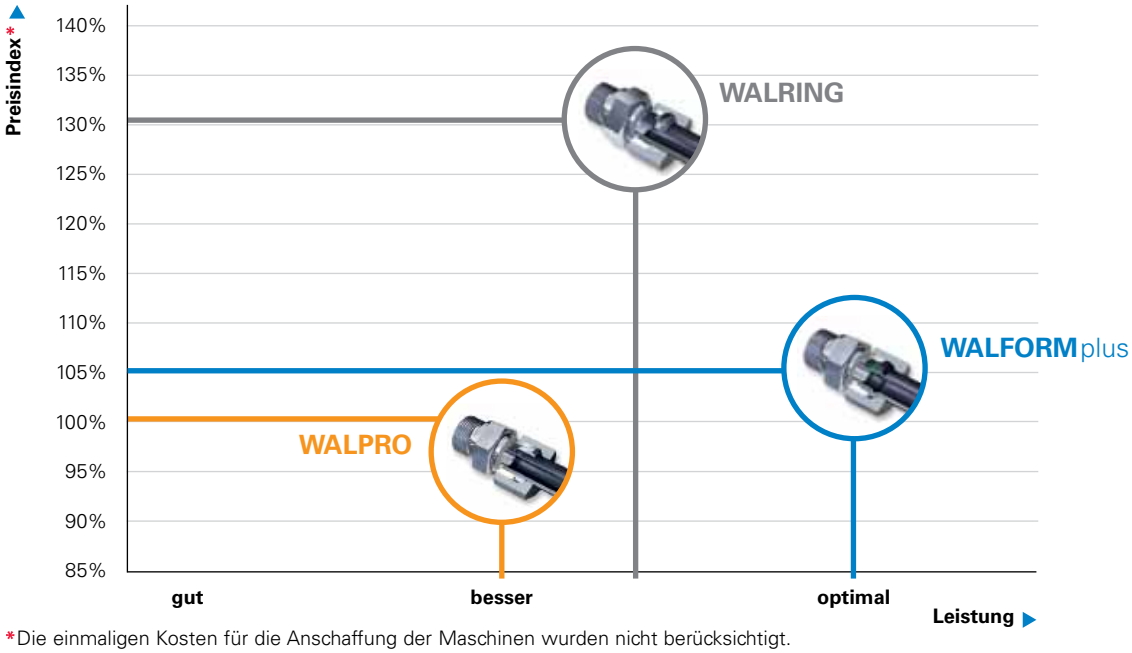

*Die einmaligen Kosten für die Anschaffung der Maschinen wurden nicht berücksichtigt.

Eaton Walterscheids Projektberatung

Sie erhalten

- Vorschläge zur Optimierung Ihrer Planung
- Lösungen bei kritischen Einbauverhältnissen
- Konzepte für Bereiche mit höchsten Sicherheitsanforderungen
- Antworten auf alle Fragen bei der Auswahl und Verlegung von Rohrleitungen
- Hilfe bei Probeverrohrungen
- Schulung Ihres Montagepersonals
- Umfangreiche Logistik-Dienstleistungen

Kontakt Projektberatung

Rufen Sie uns an:

Telefon:

+49 (0)2246 12 3540

Senden Sie uns eine E-Mail:

E-Mail:

infoindustry@eaton.com

Eaton
Hydraulics Group USA
14615 Lone Oak Road
Eden Prairie, MN 55344
USA
Tel: +1 952 937 9800
Fax: +1 952 294 7722
www.eaton.com/hydraulics

Eaton
Hydraulics Group Europe
Route de la Longeraie 7
1110 Morges
Switzerland
Tel: +41 (0) 21 811 4600
Fax: +41 (0) 21 811 4601

Eaton
Hydraulics Group Asia Pacific
Eaton Building
4th Floor, No. 3 Lane 280
Linhong Rd
Changning District
Shanghai 200335
China
Tel: (+86 21) 5200 0099
Fax: (+86 21) 5200 0400

Powering Business Worldwide

© 2012 Eaton Corporation
All Rights Reserved
Document No. E-MEFI-MR002-DE1
February 2012