Spare parts information
Ersatzteilinformation
Fiche de pièces détachées
Bollettino parti di ricambio

Vickers™
Ventiles

SystemStak™

Relief Valves
Druckbegrenzungsventile
Soupapes de sûreté
Valvole di sicurezza

DGM C(2) – 3 – ** – * * – (B* – * *) – (*) – 40

1 2 3 4 5 6 7 8 9 10 11

1 SystemStak™ Valve

Manifold or Subplate Mounted

2 Relief Valve

C – Pressure relief (Single)
C2 – Dual relief

3 Interface

3 – ISO 4401–3

4 Control Line

AB – A port control, B port discharge (Single/Dual with BA)
AT – A port control, T port discharge (Single/Dual with BT)
BA – B port control, A port discharge (Single)
BT – B port control, T port discharge (Single)
PT – Pressure line (Single)

5 Pressure Range

A – 3.0 – 50 bar (44–725 psi)
B – 3.0 – 100 bar (44–1450 psi)
C – 10 – 200 bar (145–2900 psi)
G – 50 – 315 bar (725–4350 psi)

6 Adjustment Type

W – Screw W/Locknut (standard)
H – Handknob (option)
K – Handknob W/Keylock (option)

7 Control Line

BA – B port control, A port discharge (Dual with AB)
BT – B port control, T port discharge (Dual with AT)

8 Pressure Range

A – 3.0 – 50 bar (44–725 psi)
B – 3.0 – 100 bar (44–1450 psi)
C – 10 – 200 bar (145–2900 psi)
G – 50 – 315 bar (725–4350 psi)

9 Adjustment Type

W – Screw W/Locknut (standard)
H – Handknob (option)
K – Handknob W/Keylock (option)

10 Gage Port Thread Type (PT, AT only)

B – G 1/4
Omit – No gage port

11 Design

1 SystemStak™ Ventil

Block oder Anschlußplattenmontage

2 Druckbegrenzungsventile

C – Einzel–Ddruckbegrenzung
C2 – Doppel–Ddruckbegrenzung

3 Anschlußbild

3 – ISO 4401–3

4 Steuer funktion

AB – Steuerung in A, B Rücklauf (Einzel/Doppel mit BA)
AT – Steuerung in A, T Rücklauf (Einzel/Doppel mit BT)
BA – Steuerung in B, A Rücklauf (Einzel)
BT – Steuerung in B, T Rücklauf (Einzel)
PT – Steuerung in P (Einzel)

5 Druckbereich

A – 3.0 – 50 bar (44–725 psi)
B – 3.0 – 100 bar (44–1450 psi)
C – 10 – 200 bar (145–2900 psi)
G – 50 – 315 bar (725–4350 psi)

6 Einstellvorrichtung

W – Schraube mit Kontermutter (Standard)
H – Handeinstellknopf (wahlweise)
K – Handeinstellknopf mit Schloß (wahlweise)

7 Steuer funktion

BA – Steuerung in B, A Rücklauf (Doppel mit AB)
BT – Steuerung in B, T Rücklauf (Doppel mit AT)

8 Druckbereich

A – 3.0 – 50 bar (44–725 psi)
B – 3.0 – 100 bar (44–1450 psi)
C – 10 – 200 bar (145–2900 psi)
G – 50 – 315 bar (725–4350 psi)

9 Einstellvorrichtung

W – Schraube mit Kontermutter (Standard)
H – Handeinstellknopf (wahlweise)
K – Handeinstellknopf mit Schloß (wahlweise)

10 Manometeranschulß (Nur PT, AT)

B – G 1/4
Entfällt wenn nicht erforderlich

11 Seriennummer

1 Appareil SystemStak™

Montage sur bloc foré ou plaque de base

2 Fonction de sûreté

C – Soupape de sûreté (simple)
C2 – sûreté double

3 Plan de pose

3 – ISO 4401–3

4 Ligne protégée

AB – orifice A, refoulment par l ' orifice B (simple/double avec BA)
AT – orifice A, refoulment par l ' orifice T (simple/double avec BT)
BA – orifice B, refoulment par l ' orifice A (simple)
BT – orifice B, refoulment par l ' orifice T (simple)
PT – ligne de pression (simple)

5 Plage de tarage

A – 3,0 à 50 bar (44–725 psi)
B – 3,0 à 100 bar (44–1450 psi)
C – 10 à 200 bar (145–2900 psi)
G – 50 à 315 bar (725–4570 psi)

6 Mode de réglage

W – vis et contre–écrou (standard)
H – molette (option)
K – molette avec verrouillage à clé (option)

7 Ligne protégée

BA – orifice B, refoulment par l ' orifice A (double avec AB)
BT – orifice B, refoulment par l ' orifice T (double avec AT)

8 Plage de tarage

A – 3,0 à 50 bar (44–725 psi)
B – 3,0 à 100 bar (44–1450 psi)
C – 10 à 200 bar (145–2900 psi)
G – 50 à 315 bar (725–4570 psi)

9 Mode de réglage

W – vis et contre–écrou (standard)
H – molette (option)
K – molette avec verrouillage à clé (option)

10 Filetage de l ' orifice de manométro (PT, AT uniquement)

B – G 1/4
Omis – sana orifice de manométre

11 Numéro de dessin

1 Valvola Systemstak

Montaggio a blocchi o a piastra

2 Valvole di sicurezza

C – Sicurezza (singola)
C2 – Sicurezza doppia

3 Interfacci

3 – ISO 4401–3

4 Line a controllata

AB – A attacco controllato, B allo scarico (singolo/doppio con BA)
AT – A attacco controllato, T allo scarico (singolo/doppio con BT)
BA –B attacco controllato, A allo scarico (singolo)
BT –B attacco controllato, T allo scarico (singolo)
PT – P attacco controllato, T allo scarico (singolo)

5 Campo di pressione

A – 3.0 – 50 bar (44–725 psi)
B – 3.0 – 100 bar (44–1450 psi)
C – 10 – 200 bar (145–2900 psi)
G – 50 – 315 bar (725–4350 psi)

6 Tipo di regolazione

W – Vite con dado di bloccaggio (standard)
H – Manopola (opzionale)
K – Manopola con chiave di blocco (opzionale)

7 Line a controllata

BA – B attacco controllato, A allo scarico (doppio con AB)
PT – P attacco controllato, T allo scarico (singolo/doppio con AT)

8 Campo di pressione

A – 3.0 – 50 bar (44–725 psi)
B – 3.0 – 100 bar (44–1450 psi)
C – 10 – 200 bar (145–2900 psi)
G – 50 – 315 bar (725–4350 psi)

9 Tipo di regolazione

W – Vite con dado di bloccaggio (standard)
H – Manopola (opzionale)
K – Manopola con chiave di blocco (opzionale)

10 Attacchi filettati manometro (solo PT, AT)

B – G 1/4
Vuoto – senza attacco

11 Serie

Released 10–1–90

I–3763–G

VICKERS

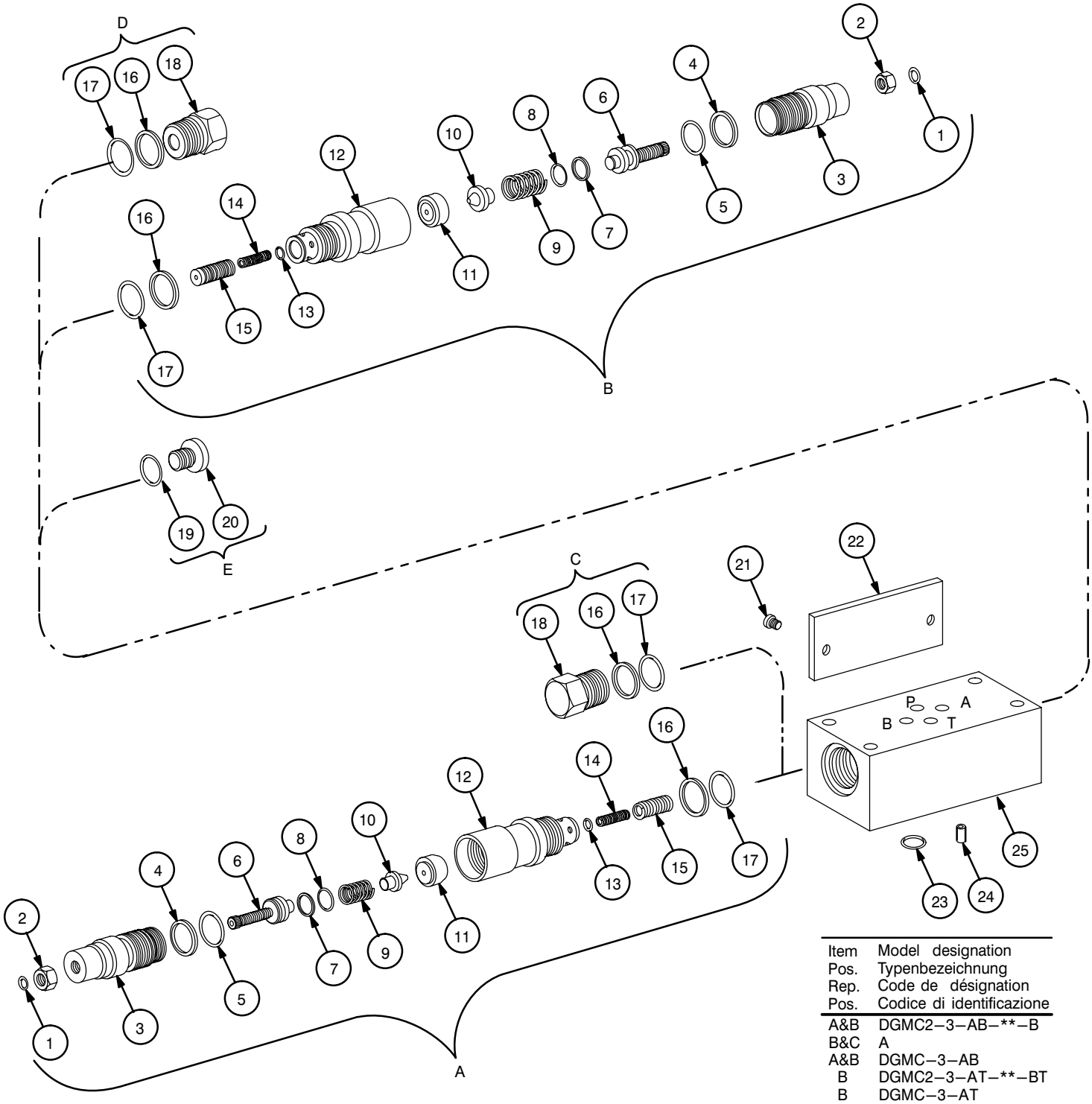

Item Pos. Rep. Pos.	Model designation Typenbezeichnung Code de désignation Codice di identificazione	Body Gehäuse Corps Corpo
	DGMC2−3−AB−**−B	694142
	A	694142
	DGMC−3−AB	694141
	DGMC2−3−AT−**−BT	694212
25	DGMC−3−AT	694201
	DGMC−3−AT−**−B	694202
	DGMC−3−AT−**−S	694142
	DGMC−3−BA	694211
	DGMC−3−BT	694140
	DGMC−3−PT	694201
	DGMC−3−PT−**−B	694202
	DGMC−3−PT−**−S	

Item Pos. Rep. Pos.	Model designation Typenbezeichnung Code de désignation Codice di identificazione
A&B	DGMC2−3−AB−**−B
B&C	A
A&B	DGMC−3−AB
B	DGMC2−3−AT−**−BT
B	DGMC−3−AT
B	DGMC−3−AT−**−B
A&D	DGMC−3−AT−**−S
A	DGMC−3−BA
A	DGMC−3−BT
A&E	DGMC−3−PT
A&E	DGMC−3−PT−**−B
	DGMC−3−PT−**−S

Item Pos. Rep. Pos.	Torque values Anziehmoment Couples de serrage Coppie di serraggio
3	32−37 Nm. (283−327 lb.in.)
12	35−40 Nm. (310−354 lb.in.)
18	35−40 Nm. (310−354 lb.in.)
20	15−16 Nm. (133−142 lb.in.)
	11−12 Nm. (97−106 lb.in.)

Item Pos. Rep. Pos.		Part no. Teile−Nr. N°de pièce No.pezzo	Description	Bezeichnung	Désignation	Descrizione
1	■	876937	Ring	Ring	Bague	Anello
2	■	694236	Lock Nut (M8x.75)	Kontermuttert (M8x.75)	Contre−écrou (M8x.75)	Dado di bloccaggio (M8x.75)
3	■	694167	Adj. Housing	Gehäuse Einstellung	Bouchon persé pour passage de vis	Sede del regolatore
4	▲ Δ	197594	Back−up Ring	Stützring	Bague anti−extrusion	Anello antiestrusione
5	▲ Δ	262356	O−Ring	O−Ring	Joint torique	O−Ring
6	■	694166	Adj. Screw	Einstellschraube	Vis de réglage	Vite di regolazione
7	▲ Δ	197588	Back−up Ring	Stützring	Bague anti−extrusion	Anello antiestrusione
8	▲ Δ	262350	O−Ring	O−Ring	Joint torique	O−Ring
9	●	694229	Spring (A) Green	Feder (A) Grün	Ressort (A) Vert	Molla (A) Verde
9	●	694174	Spring (B) Blue	Feder (B) Blau	Ressort (B) Bleu	Molla (B) Blu
9	●	694175	Spring (C) Red	Feder (C) Rot	Ressort (C) Rouge	Molla (C) Rosso
9	●	694176	Spring (G) Yellow	Feder (G) Gelb	Ressort (G) Jaune	Molla (G) Giallo
10	■	694169	Poppet	Kegel	Cône	Otturatore
11	■	531668	Poppet Seat	Sitz	Siège de cône	Sede dell ' otturatore
12	■	694168	Housing	Hülse	Logment	Corpo
13	■	531675	Ring	Ring	Bague	Anello
14	■	694177	Pilot Spring	Steuer feder	Ressort pilote	Molla di pilotaggio
15	■	531665	Spool	Kolben	Tiroir	Cursore
16	▲ Δ	694271	Back−up Ring	Stützring	Bague anti−extrusion	Anello antiestrusione
17	▲ Δ	262340	O−Ring	O−Ring	Joint torique	O−Ring
18	■	694144	Plug (AB & BA Only)	Stopfen (nur AB & BA)	Bouchon (AB et BA uniquement)	Tappo (solo per AB e BA)
19	▲	704766	Seal G 1/4 (PT only)	Dichtring G 1/4 (nur PT)	Joint (G 1/4) PT uniquement	Guarnizione G 1/4 (solo per PT)
19	▲ Δ	262332	Seal SAE 4 (PT only)	Dichtring SAE 4 (nur PT)	Joint torique (SAE 4) PT uniquement	Guarnizione SAE 4 (solo per PT)
20	■	473919	Plug G 1/4 (PT only)	Stopfen G 1/4 (nur PT)	Bouchon (G 1/4) PT uniquement	Tappo G 1/4 (solo per PT)
20	■	694234	Plug SAE 4 (PT only)	Stopfen SAE 4 (nur PT)	Bouchon (SAE 4) PT uniquement	Tappo SAE 4 (solo per PT)
21	■	416834 (2)	Rivet	Niet	Rivet	Rivetto
22	■	−−−−−−	Nameplate	Typenschild	Plaque signalétique	Piastrina
23	▲ Δ	262332 (4)	O−Ring	O−Ring	Joint torique	O−Ring
24	■	472533	Pin (3 x 6mm.)	Stift (3 x 6mm.)	Pion de positionnement (3 x 6mm.)	Spina (3 x 6mm.)
25	■	See Table	Body	Gehäuse	Corps	Corpo
26	□	694235	Adj. Sleeve	Hülse Einstellung	Manchon de réglange	Bussola per la regolazione
27	□	868253	Knob	Knopf	Molette	Manopola
28	□	416290	Screw	Schraube	Vis	Vite
29	□	416295	Screw	Schraube	Vis	Vite
30	◆	868249	Sleeve	Hülse	Manchon	Bussola
31	◆	694235	Adj. Sleeve	Hülse Einstellung	Manchon de réglage	Bussola per la regolazione
32	◆	868251 (3)	Pin	Stift	Goupille	Spina
33	◆	868254 (3)	Spring	Feder	Ressort	Molla
34	◆	868250	Adapter	Zwischenstück	Adaptateur	Adattatore
35	◆	416290	Screw	Schraube	Vis	Vita
36	◆	868252	Knob	Knopf	Molette	Manopola
37	◆	226753	Pin	Stift	Ergot	Spina
38	◆	761093	Keylock	Schloß	Serrure	Chiave di bloccaggio
39	◆	148640	Pin	Stift	Goupille	Spina

(*) for quantites greater than 1

■ Not available for sale.

▲ Available in seal kit 870738 (DGMC2−3−40)

Δ Available in seal kit 870737 (DGMC−3−40)

□ Available in hand knob adjuster (without keylock) conversion kit 868794

◆ Available in hand knob adjuster (with keylock) conversion kit 868795

● Available only in kits of 10 pieces.

(*) Stückzahl > 1

■ Nicht als Ersatzteil erhältlich.

▲ Im Dichtungsatz 870738 enthalten (DGMC2−3−40).

Δ Im Dichtungsatz 870737 enthalten (DGMC−3−40)

□ Lieferbar als Einstellknopf−Umbausatz 868794.

◆ Lieferbar als Einstell knopf−Umbausatz 868795

● Nur lieferbar in 10 einheiten

(*) = pour quantités >1.

■ Non disponible séparément.

▲ Compris dans la pochette de joints 870738. (DGMC2−3−40)

Δ Compris dans la pochette de joints 870737. (DGMC−3−40)

□ Compris dans le kit de conversion 868794 pour la molette de réglage sans verrouillage à clé.

◆ Compris dans le kit de conversion 868795 pour la molette de réglage avec verrouillage á clé.

● Disponibles uniquement en kit de 10 ressorts

(*) Per quantitativi >1

■ Non in vendita singolarmente

▲ Disponibile in kit di guarnizioni 870738. (DGMC2−3−40).

Δ Disponibile in kit di guarnizioni 870737. (DGMC−3−40).

□ Disponibile nel kit di conversione della manopola di regolazione (senza chiave di bloccaggio) 868794.

◆ Disponibile nel kit di conversione della manopola di regolazione (con chiave di bloccaggio) 868795.

● Dispohible in kit da 10 pezzi

All repairs must be made in clean conditions and by clean practices compatible with subsequent efficient operations of the unit in systems having oil to ISO 4406 grade 18/14 or cleaner.

Alle reparaturen müssen in einer sauberen Umegebung durchgeführt werden. Die Hydraulik flüssigkeit nach ISO 4406 sollte einem Reinheitsgrad von 18/14 oder besser entsprechen.

Toutes les réparations doivent être faites dans des conditions saines et par des moyens propres compatibles avec le fonctionnement correct de l'appareil dans un système utilisant de l ' huile de pureté égale ou supérieure à la norme ISO 4406; 18/14.

Le riparazioni devono essere effettuate in ambiente pulito per consentire un regolare funzionamento dei componenti dei sistemi idraulici che utilizzano oli con profilo di contaminazione di 18/14 o superiore conforme alle norme ISO 4406.

Hand Knob Adjuster (Without Keylock) Conversion kit instructions

Turn item 6 clockwise until it is against the stop (item 1) .To avoid damage to threads of item 6, carefully remove items 1, 2 from item 6 and discard. Install item 26 onto item 6. Slide item 27 against housing on item 3. Lock in place with item 28.Adjust to desired setting. Tighten item 29 to maintain.

□ Available in hand knob adjuster (without keylock) conversion kit 868794

Handeinstellknopf , (ohne Schloß) Umbauanweisungen

Teil 6 nach rechts bis zum Anschlag drehen (Teil 1). Um Beschädigungen des Gewindes von Teil 6 zu vermeiden, vorsichtig Teil 1 entfernen und Tiel 2 von Tiel 6 ziehen. Teil 26 in Teil 6 einbauen. Teil 27 gegen Gehäuse auf Tiel 3 schieben und auf Position mit Teil 28 arretièren. Teil 29 festzièhen um die gewünschte Ein stellung beizubehalten.

□ Lieferbar als Einstellknopf–Umbausatz 868794. (ohne Schloß)

Montage du kit de conversion pour molette de réglage sans verrouillage à clé

Visser à fond le rep. 6 dans le sens horaire (contre le rep. 1). En prenant soin de ne pas endommager le filetage du rep. 6, retirer de ce dernier les rep. 1 et 2 qui ne seront pas réutilisés. Monter le rep. 26 sur le rep. 6. Pousser le rep. 27 jusqu ' à qu ' il bute contre le corps du rep. 3. Bloquer à l ' aide du rep. 28. Serrer le rep. 29 pour maintenir le réglage à la valeur désirée.

□ Compris dans le kit de conversion 868794 pour la molette de réglage sans verrouillage à clé.

Istruzioni per il kit di conversione di regolazione (senza chiave di bloccaggio).

Far ruotare in senso orario il particolare 6 finche ' non tocca il fermo (particolare 1). Per evitare di danneggiare la filettatura del particolare 6; rimuovere i particolari 1 e 2 dall '6 e metterli da parte. Porre il particolare 26 sull '6. Far scorrere il particolare 27 verso la sede sul particolare 3. Bloccare in posizione col particolare 28. Eseguire poi la taratura della pressione desiderata e avvitare il particolare 29 per mantenerla.

□ Disponibile nel kit di conversione della manopola di regolazione (senza chiave di bloccaggio) 868794

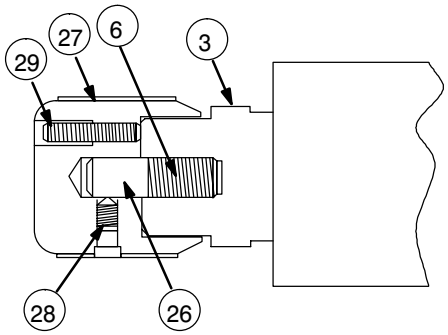

Hand Knob Adjuster (With Keylock) Conversion kit instructions

Turn item 6 clockwise until it is against the stop (item 1) .To avoid damage on threads of item 6, carefully remove items 1, 2 from item 6 and discard. Press item 30 lightlyonto item 3. . Slide item 31 onto item 6. Install items 32 & 33 into item 34 and assemble flush against item 30. Lock in place with item 35. Slide item 36 over item 34. Press item 37 flush. Install item 38 in item 36. Press in item 39 until it bottoms out in item 38.

◆ Available in hand knob adjuster (with keylock) conversion kit 868795

Handeinstellknopf , (mit Schloß) Umbauanweisungen

Teil 6 nach rechts bis zum Anschlag drehen (Teil 1). Um Beschädigungen des Gewindes von Teil 6 zu vermeiden, vorsichtig Teil 1 entfernen und Tiel 2 von Tiel 6 ziehen. Teil 30 leicht auf Teil 3 pressen. Teil 31 in Teil 6 schieben. Teil 32 & 33 in Teil 34 einbauen, bündig mit Teil 30 montieren und auf Position mit Teil 35 arretieren. Teil 36 über Teil 34 schieben. Teil 37 bündig ein pressen. Teil 38 in Teil 36 einbauen. Teil 39 bis zum Anschlag in Teil 38 pressen.

◆ Lieferbar als Einstellknopf–Umbausatz 868795. (mit Schloß)

Montage du kit de conversion pour molette de réglage avec verrouillage à clé

Visser à fond le rep. 6 dans le sens horaire (contre le rep. 1). En prenant soin de ne pas endommager le filetage du rep. 6, retirer de ce dernier les rep. 1 et 2 qui ne seront pas réutilisés. Monter le rep. 30 sur le rep. 3 en poussant lègérement puis enfiler le rep. 31 sur le rep. 6. Installer les rep. 32 et 33 dans le rep. 34, puis mettre en place contre le rep. 30. Bloquer à l ' aide du rep. 35. Enfiler le rep. 36 par–dessus le rep. 34. Enfoncer suffisamment le rep. 37 pour pouvoir introduire le rep. 38 dans le rep. 36. Enfoncer à fond le rep. 39 dans le rep. 38.

◆ Compris dans le kit de conversion 868795 pour la molette de réglage avec verrouillage à clé.

Istruzioni per il kit di conversione di regolazione (senza chiave di bloccaggio).

Far ruotare in senso orario il particolare 6 finche ' non tocca il fermo (particolare 1). Per evitare di danneggiare I filettl del particolare 6, togliere i particolari 1 e 2 dal 6 e metteri da parte. Premere legger il particolare 30 sul 3. Far scorrere il particolare 31 sul particolare 6. Inserire i particolare 32 e 33 nel 34 e metteril a filo del particolare 30. Bloccare in posizione col particolare 35. Far scorrere il particolare 36 sul 34. Premere a filo il particolare 37. Inserire il particolare 38 nel 36. Spingere verso l ' interno il particolare 39 finche non tocca l ' estremita del 38.

◆ Disponibile nel kit di conversione della manopola di regolazione (con chiave di bloccaggio) 868795

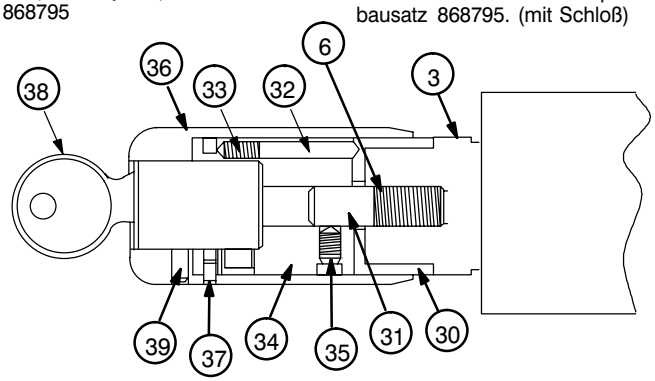

VICKERS
A TRINOVA Company

Vickers Incorporated
5445 Corporate Drive
P. O. Box 302
Troy, Michigan 48007–0302
U.S.A.

The right to modifications for technical improvements is reserved.

Printed in U.S.A.