Spare parts information
Ersatzteilinformation
Fiche de pièces détachées
Bollettino parti di ricambio

# Vickers™
## Ventiles

# SystemStak™

## Relief Valves
## Druckbegrenzungsventile
## Soupapes de sûreté
## Valvole limitatrici di pressione

**DGM C – 5 – * * – * (W) – (E) – (RC) – * – 30**

1 2 3 4 5 6 7 8 9 10 11

**1 SystemStak™ Valve**

Manifold or Subplate Mounted

**2 Pressure Relief**

C – Single Cavity

**3 Interface**

5 – CETOP RP35 H SIZE 5
NFPA DO5
ISO 4401–AC–05–4–A

**4 Port Operated Upon**

A – Cylinder Port A
B – Cylinder Port B
P – Pressure Port

**5 Port Drained Into**

T – Tank Port

**6 Pressure Range**

A – 4 – 50 bar (725 psi)
B – 4 – 100 bar (1450 psi)
F – 4 – 200 bar (2900 psi)
G – 4 – 315 bar (4570 psi)

**7 Adjustment Type**

W – Screw W/Locknut (standard)
H – Handknob (option)
K – Handknob W/Keylock (option)

**8 Drain Type**

E – External Drain
Omit – Internal Drain

**9 Remote Control**

**10 Port Thread Type**

B – G 1/8 (1/8 BSPF)
S – 4 SAE (.4375–20 UNF–2B)

**11 Design**

**1 SystemStak™ Ventil**

Block oder Anschlußplatten-montage

**2 Druckbegrenzung**

C – Einzel–Druckbegrenzung

**3 Anschlußbild**

5 – CETOP RP35 H Baugröe 5
NFPA DO5
ISO 4401–AC–05–4–A

**4 Funktionsanschluß**

A – Zylinderanschluß A
B – Zylinderanschluß B
P – Druckanschluß

**5 Rücklauf nach Anschluß**

T – Tankanschluß

**6 Druckbereich**

A – 4 – 50 bar (725psi)
B – 4 – 100 bar (1450psi)
F – 4 – 200 bar (2900psi)
G – 4 – 315 bar (4570psi)

**7 Einstellvorrichtung**

W – Schraube mit Kontermutter (Standard)
H – Handeinstellknopf (wahlweise)
K – Handeinstellknopf mit Schloß (wahlweise)

**8 Steuerölrücklauf**

E – Extener Rücklauf
Entfällt bei internem Rücklauf

**9 Fernsteuerung**

**10 Anschlußgewinde**

B – G 1/8 (1/8 BSPF)
S – 4 SAE (.4375–20 UNF–2B)

**11 Seriennummer**

**1 Appareil SystemStak™**

Montage sur bloc foré ou plaque de base

**2 Soupape de sûreté**

C – type simple

**3 Plan de pose**

5 – CETOP RP35 H, taille 5
NFPA D05
ISO 4401–AC–05–4–A

**4 Orifice protégé**

A – orifice d'utilisation A
B – orifice d'utilisation B
P – orifice de pression

**5 Orifice de drainage**

T – orifice de retour au réservoir

**6 Plage de tarage**

A – 4 à 50 bar (60–725 psi)
B – 4 à 100 bar (60–1450 psi)
F – 4 à 200 bar (60–2900 psi)
G – 4 à 315 bar (60–4570 psi)

**7 Mode de réglage**

W – vis et contre–écrou (standard)
H – molette (option)
K – molette avec verrouillage à clé (option)

**8 Type de drain**

E – drain externe
Omis – drain interne

**9 Commande à distance**

**10 Filetage des orifices**

B – G1/8" (1/8 BSPF)
S – orifice SAE 4 (7/16–20 UNF–2B)

**11 Numéro de dessin**

**1 Valvola SystemStak™**

Montaggio a blocchi o a piastra

**2 Limitatrice di pressione**

C – singola

**3 Interfaccia**

5 – CETOP RP35 H, serie 5
NFPA D05
ISO 4401–AC–05–4–A

**4 Attacco attivato**

A – Attacco A del cilindro
B – Attacco B del cilindro
P – Attacco di pressione

**5 Attacco dove scarica la valvola**

T – Attacco del collegamento col serbatoio

**6 Pressione di taratura**

A – 4 – 50 bar (725 psi)
B – 4 – 100 bar (1450 psi)
F – 4 – 200 bar (2900 psi)
G – 4 – 315 bar (4570 psi)

**7 Tipo di regolazione**

W – Vite con dado di bloccaggio (standard)
H – Manopola (opzionale)
K – Manopola con chiave di blocco (opzionale)

**8 Tipo di drenaggio**

E – Drenaggio esterno
Omettere – drenaggio interno

**9 Controllo a distanza**

**10 Attacchi filettati di tipo**

B – G 1/8 (1/8 BSPF)
S – 4 SAE (.4375–20 UNF–2B)

**11 Serie**

**Released 7–1–90**

**I–3770–G**

| Item<br>Pos.<br>Rep.<br>Pos. | Model designation<br>Typenbezeichnung<br>Code de désignation<br>Codice di identificazione | Body<br>Gehäuse<br>Corps<br>Corpo |
|---|---|---|
| 1 | −AT−*−B | 868077 |
| | −AT−RC−B | 853972 |
| | −AT−*−S | 853951 |
| | −AT−*−RC−S | 853968 |
| | −BT−*−B | 868078 |
| | −BT−RC−B | 853973 |
| | −BT−*−S | 853952 |
| | −BT−*−RC−S | 853969 |
| | −PT−*−B | 868079 |
| | −PT−RC−B | 853974 |
| | −PT−*−S | 853953 |
| | −PT−*−RC−S | 853970 |

| Item<br>Pos.<br>Rep.<br>Pos. | Torque values<br>Anziehmoment<br>Couples de serrage<br>Coppia di serraggio |
|---|---|
| 2 | 65−75 Nm.<br>(50−55lb.ft.) |
| 13 | 15−16 Nm.<br>(130−140 lb.in.) |
| 17 | 9.8−10.2 Nm.<br>(85−90 lb.in.) |
| 19 | 15−16 Nm.<br>(130−140 lb.in.) |

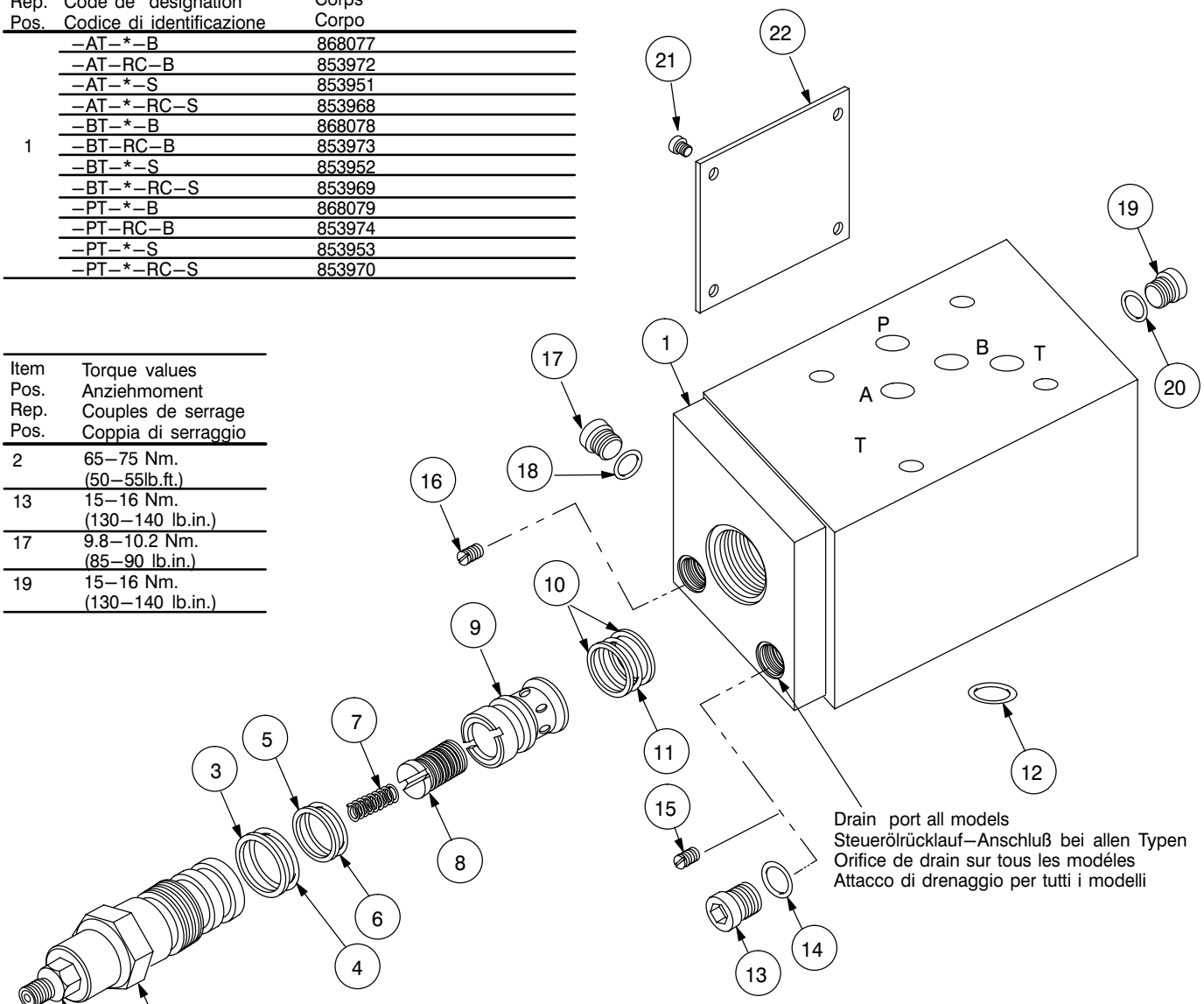


DGMC−5−AT/PT Shown. All parts reversed for model DGMC−5−BT.
DGMC−5−AT/PT dargestellt. Alle Teile für Baureihe DGMC−5−BT spiegelbildlich montiert.
DGMC−5−AT/PT: modèle illustré. DGMC−5−BT: configuration inverse.
E' illustrato il tipo DGMC−5−AT/PT. Tutti i componenti sono invertiti nel modello DGMC−5−BT.

Locknut (Ref.)
Kontermutter
Contre−écrou (à titre indicatif)
Dado di bloccaggio (rif.)

| Item<br>Pos.<br>Rep.<br>Pos. | Pressure Adjustment Head<br>Druck−Einstellvorrichtung<br>Mode de réglage du tarage<br>Dispositivo di regolazione della pressione | | |
|---|---|---|---|
| 2 | "W"<br>Screw with Locknut (shown)<br>Schraube mit Kontermutter (dargestellt)<br>Vis et contre−écrou (réglage illustré)<br>"W" Vite con dado di bloccaggio (mostrata) | "H"<br>Without Keylock<br>Ohne Schloß<br>Molette sans verrouillage à clé<br>"H" Senza chiave di bloccaggio | "K"<br>With Keylock<br>Mit Schloß<br>Molette avec verrouillage à clé<br>"K" Con chiave di bloccaggio |
| | AW−818990 | AH−867766 | AK−867770 |
| | BW−818991 | BH−867767 | BK−867771 |
| | FW−818992 | FH−867768 | FK−867772 |
| | GW−818993 | GH−867769 | GK−867773 |

| Item Pos. Rep. Pos. | | Part no. Teile−Nr. N°de pièce No.pezzo | Description | Bezeichnung | Désignation | Descrizione |
|---|---|---|---|---|---|---|
| 1 | ■ | See Table | Body | Gehäuse | Corps | Corpo |
| 2 | | See Table | Pressure Adjuster Head | Druck−Einstellvorrichtung | Réglage du tarage | Dispositivo di regolazione della pressione |
| 3 | ▲ | 197594 | Back−Up Ring | Stützring | Bague anti−extrusion | Anello antiestrusione |
| 4 | ▲ | 689294 | O−Ring | O−Ring | Joint torique | O−Ring |
| 5 | ▲ | 197576 | Back−Up Ring | Stützring | Bague anti−extrusion | Anello antiestrusione |
| 6 | ▲ | 690331 | O−Ring | O−Ring | Joint torique | O−Ring |
| 7 | | 853992 | Spring | Feder | Ressort | Molla |
| 8 | | 853990 | Spool | Kolben | Tiroir | Cursore |
| 9 | | 853989 | Sleeve | Hülse | Fourreau | Manicotto |
| 10 | ▲ | 197576 (2) | Back−Up Ring | Stützring | Bague anti−extrusion | Anello antiestrusione |
| 11 | ▲ | 690331 | O−Ring | O−Ring | Joint torique | O−Ring |
| 12 | ▲ | 262334 (5) | O−Ring | O−Ring | Joint torique | O−Ring |
| 13 | | 473918 | Plug (B feature) | Verschlußschraube (Gewinde Typ B) | Bouchon (exécution B) | Tappo (configurazione B) |
| 13 | | 343740 | Plug (S feature) | Verschlußschraube (Gewinde Typ S) | Bouchon (exécution S) | Tappo (configurazione S) |
| 14 | | 263494 | O−Ring (S only) | O−Ring (bei Gewinde Typ S) | Joint torique (S uniquement) | O−Ring (solo S) |
| 14 | | 781938 | O−Ring (B feature) | O−Ring (bei Gewinde Typ B) | Joint torique (exécution B) | O−Ring (configurazione B) |
| 15 | | 35633 | Plug (E only) | Verschlußschraube (nur bei externem Steuerölrücklauf) | Bouchon (E uniquement) | Tappo (solo E) |
| 16 | | 635135 | Orifice (RC only) | Düse (nur bei Fernsteuerung) | Orifice calibré (RC uniquement) | Orifizio (solo RC) |
| 17 | | 398071 | Plug (RC only) | Verschlußschraube (nur bei Fernsteuerung) | Bouchon (RC uniquement) | Tappo (solo RC) |
| 18 | | 263492 | O−Ring (RC only) | O−Ring (nur bei Fernsteuerung) | Joint torique (RC uniquement) | O−Ring (solo RC) |
| 19 | | 473918 | Plug (−PT−B only) | Stopfen (nur bei −PT−B) | Bouchon (−PT−B uniquement) | Tappo (solo −PT−B) |
| 19 | | 343740 | Plug (−PT−S only) | Stopfen (nur bei −PT−S) | Bouchon (−PT−S uniquement) | Tappo (solo −PT−S) |
| 20 | | 263494 | O−Ring (−PT−S only) | O−Ring (nur bei −PT−S) | Joint torique (−PT−S uniquement) | O−Ring (solo −PT−S) |
| 20 | | 781938 | O−Ring (−PT−B only) | O−Ring (nur bei −PT−B) | Joint torique (−PT−B uniquement) | O−Ring (solo −PT−B) |
| 21 | | 416834 (4) | Rivet | Niet | Rivet | Rivetto |
| 22 | ■ | −−−−−− | Nameplate | Typenschild | Plaque signalétique | Piastrina |
| 23 | ■ | −−−−−− | Adjuster Screw (Ref.) | Einstellschraube | Vis de réglage (á titre indicatif) | Vite di regolazione (rif.) |
| 24 | □ | 868253 | Knob | Knopf | Molette | Manopola |
| 25 | □ | 416290 | Screw | Schraube | Vis | Vite |
| 26 | □ | 416295 | Screw | Schraube | Vis | Vite |
| 27 | ◆ | 868249 | Sleeve | Hülse | Manchon | Manicotto |
| 28 | ◆ | 868251 (3) | Pin | Stift | Goupille | Spina |
| 29 | ◆ | 868254 (3) | Spring | Feder | Ressort | Molla |
| 30 | ◆ | 868250 | Adaptor | Zwischenstück | Adaptateur | Adattatore |
| 31 | ◆ | 416290 | Screw | Schraube | Vis | Vite |
| 32 | ◆ | 868252 | Knob | Knopf | Molette | Manopola |
| 33 | ◆ | 226753 | Pin | Stift | Ergot | Spina |
| 34 | ◆ | 761093 | Keylock | Schloß | Serrure | Chiave di blocco |
| 35 | ◆ | 148640 | Pin | Stift | Goupille | Spina |

(*) for quantites greater than 1

■ Not available for sale.

▲ Available in seal kit 878290

□ Available in hand knob adjuster (without keylock) conversion kit 868794

◆ Available in hand knob adjuster (with keylock) conversion kit 868795

(*) Stückzahl > 1

■ Nicht als Ersatzteil erhältlich.

▲ Im Dichtungsatz 878290 enthalten.

□ Lieferbar als Einstellknopf−Umbausatz 868794.

◆ Lieferbar als Einstellknopf−Umbausatz 868795

(*) = pour quantités >1.

■ Non disponible séparément.

▲ Compris dans la pochette de joints 878290.

□ Compris dans le kit de conversion 868794 pour la molette de réglage sans verrouillage à clé.

◆ Compris dans le kit de conversion 868795 pour la molette de réglage avec verrouillage á clé.

(*) per quantita' maggiori di 1.

■ Non in vendita

▲ Disponibile nel kit di guarnizioni n. 878290

□ Disponibile nel kit n. 868794 di conversione del regolatore con manopola (senza chiave di bloccaggio)

◆ Disponibile nel kit n. 868795 di conversione del regolatore con manopola (con chiave di bloccaggio)

---

All repairs must be made in clean conditions and by clean practices compatible with subsequent efficient operations of the unit in systems having filtration to 25µm or finer.

Bei Inbetriebnahme und Betrieb dieser Präzisionsgeräte ist die Filterung der Druckflüssigkeit – auf 25 µm oder feiner – Voraussetzung für optimale Wirtschaftlichkeit und Lebensdauer.

Toutes les réparations doivent être faites dans des conditions saines et par des moyens propres compatibles avec le fonctionnement correct de l'appareil dans un circuit filtré à 25 microns ou mieux.

Le riparazioni devono essere effettuate in ambiente pulito e in ogni caso in condizioni tali da consentirne un regolare funzionamento in sistemi idraulici con grado di filtrazione di 25 o più fine.

Hand Knob Adjuster (Without Keylock) Conversion kit instructions

Remove locknut from item 23 and discard. Turn item 23 clockwise until it is against the stop. Slide item 24 against housing on item 2. Lock in place with item 25. Tighten item 26 to maintain desired pressure setting.

□ Available in hand knob adjuster
(without keylock) conversion kit 868794

Handeinstellknopf , Typ “H” (ohne Schloß) Umbauanweisungen

Kontermutter vom Teil 23 entfernen. Teil 23 nach rechts bis zum Anschlagdrehen.T eil 24 auf das Gehäuse Teil 2 schieben, und aufPosition mit Teil 25 arretieren.Teil 26 anziehen um die gewünschte Druckeinstellung beizubehalten.

□ Lieferbar als Einstellknopf–Umbausatz 868794 (ohne Schloß).

Montage du kit de conversion pour molette de réglage sans verrouillage à clé

Retirer le contre–écrou de la vis rep. 23; celui–ci ne sera pas réutilisé. Visser à fond le rep. 23 dans le sens horaire. Pousser le rep. 24 jusqu’à ce qu’il bute contre le corps du rep. 2. Bloquer à l’aide du rep. 25. Serrer le rep. 26 pour maintenir le tarage à la valeur désirée.

□ Compris dans le kit de conversion 868794 pour la molette de réglage sans verrouillage à clé.

Regolatore con manopola (senza chiave di bloccaggio) Istruzioni per il kit di conversione

Rimuovere il dado di bloccaggio dal particolare 23 e metterlo da parte. Si faccia ruotare in senso orario il particolare 23 finche’ non tocchi il fermo. Si faccia scorrere il particolare 24 verso la sede valvola particolare 2. Si blocchi in posizione con il particolare 25. Si serri il particolare 26 in modo da mantenere il valore selezionato della pressione di taratura.

□ Disponibile nel kit n. 868794 di conversione del regolatore con manopola (senza chiave di bloccaggio)

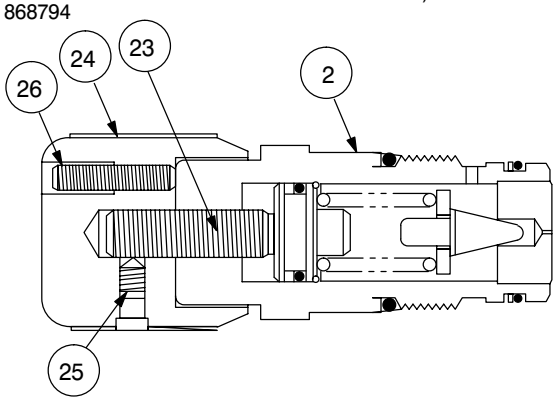


Hand Knob Adjuster (With Keylock) Conversion kit instructions

Remove locknut from item 23 and discard. Press item 27 onto item 2. Turn item 23 clockwise until it is against the stop. Install items 28 & 29 into item 30 and assemble flush against item 27. Lock in place with item 31. Slide item 32 over item 30. Press item 33 flush. Install item 34 in item 32. Press in item 35 until it bottoms out in item 34.

◆ Available in hand knob adjuster (with keylock) conversion kit 868795

Handeinstellknopf , Typ “K” (mit Schloß) Umbauanweisungen

Kontermutter vom Teil 23 entfernen. Teil 27 auf Teil 2 pressen. Teil 23 nach rechts bis zum Anschlag drehen. Teile 28 und 29 in Teil 30 einbauen, bündig gegen Teil 27 montieren, und auf Position mit Teil 31 arretieren. Teil 32 auf Teil 30 schieben. Teil 33 bündig einpressen. Teil 34 in Teil 32 montieren. Teil 35 bis zum Anschlag in Teil 34 pressen.

◆ Lieferbar als Einstellknopf–Umbausatz 868795 (mit Schloß).

Montage du kit de conversion pour molette de réglage avec verrouillage à clé

Retirer le contre–écrou de la vis rep. 23; celui–ci ne sera pas réutilisé. Pousser le rep. 27 sur le rep. 2. Visser à fond le rep. 23 dans le sens horaire. Installer les rep. 28 et 29 dans le rep. 30, puis mettre en place contre le rep. 27. Bloquer à l’aide du rep. 31. Enfiler le rep. 32 par–dessus le rep. 30. Enfoncer suffisamment le rep. 33 pour pouvoir introduire le rep. 34 dans le rep. 32. Enfoncer à fond le rep. 35 dans le rep. 34.

◆ Compris dans le kit de conversion 868795 pour la molette de réglage avec verrouillage à clé.

Regolatore con manopola (con chiave di bloccaggio) Istruzioni per il kit di conversione

Rimuovere il dado di bloccaggio dal particolare 23 e metterlo da parte. Si spinga il particolare 27 sul particolare 2. Si ruoti in senso orario il particolare 23 finche’ non tocchi il fermo. Si inseriscano i particolari 28 e 29 nel particolare 30 e si mettano a filo del particolare 27. Si blocchi in posizione con il particolare 31. Si faccia scorrere il particolare 32 sul 30. Premere a filo il particolare 33. Inserire il 34 nel 32. Si inserisca il 35 finche’ non entri completamente nel 34.

◆ Disponibile nel kit n. 868795 di conversione del regolatore con manopola (con chiave di bloccaggio)

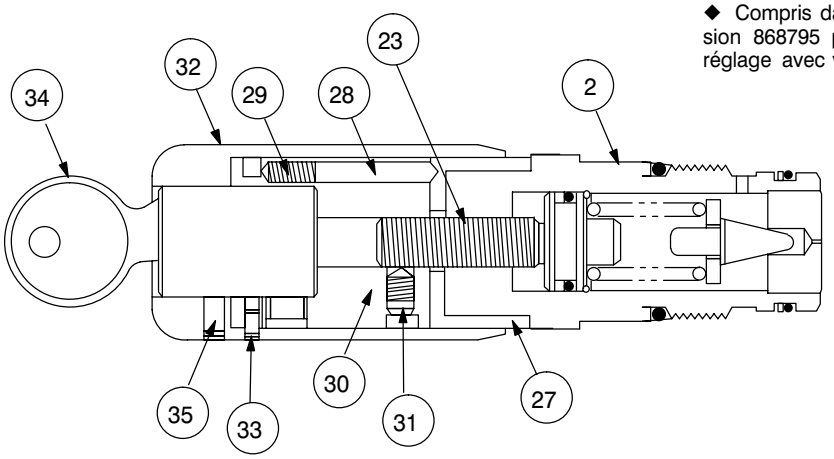


VICKERS
A TRINOVA Company

Vickers Incorporated
5445 Corporate Drive
P. O. Box 302
Troy, Michigan 48007–0302
U.S.A.

The right to modifications for technical improvements is reserved.

Printed in U.S.A.