Plaques de base et d’adaptation pour distributeurs à quatre orifices

ISO 4401, 02/03/05/07/08

Description générale

Ces différentes tailles de plaques de base et d’adaptation constituent un moyen économique de monter les appareils de la gamme de distributeurs et de composants hydrauliques modulaires proposés par Vickers.

L’emploi de plaques de base multiples (blocs forés à 2-6 postes) équipées de valves Vickers SystemStak™, disponibles dans les tailles 02 et 03, permet de réaliser des ensembles particulièrement compacts.

Pour chaque taille, le tableau de choix de plaques indique clairement la pression maximale applicable aux divers types de plaque.

Les joints toriques sont fournis avec les plaques munies des gorges correspondantes.

Sur tous les appareils Vickers de la taille 02 et 03, de même que sur les plaques d’adaptation, le sens de montage est repéré par un pion de positionnement.

En l’absence d’une plaque de base, prévoir obligatoirement un plan de pose usiné de planéité meilleure que 0,01 mm/100 mm (0.0001″/1″) et de rugosité inférieure à 0,8 µm (32 µin) sur une surface au moins égale aux dimensions de la norme ISO 4401 applicable.

Taille 02

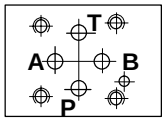

Taille 03

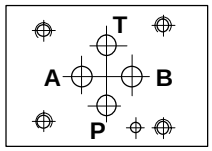

Taille 05

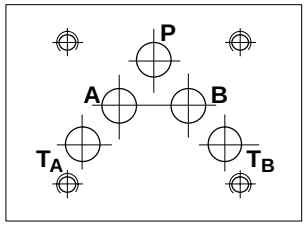

Taille 07

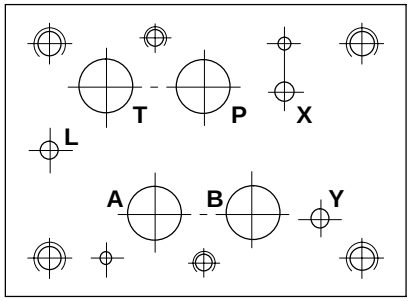

Taille 08

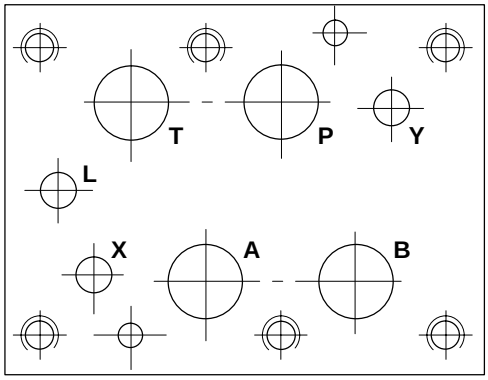

Plans de pose selon ISO 4401 (taille 02)

Tolérances dimensionnelles
Tolérance sur les illustrations des plans de pose: ±0,2 mm (±0.008″) sauf indication contraire. Selon la norme ISO 4401, les conversions en pouces sont à 0.01″ près sauf indication contraire.

Conversions
ISO 4401: dimensions en mm. Conversions en pouces à 0.01″ près sauf indication contraire.

Filetage des vis de fixation
La norme ISO 4401 prévoit des filetages métriques. Les filetages UNC recommandés par Vickers permettent d'utiliser ces plaques et les appareils hydrauliques correspondants jusqu'à la pression maximale admissible, pour autant que l'on adopte les kits de vis de fixation conseillés par Vickers ou de qualité équivalente (voir le catalogue 2314).

Profondeur minimum des filetages recommandée pour les vis UNC dans les blocs forés fournis par l'utilisateur: voir les notes en bas de page.

Plan de pose Vickers normalisé de taille 02
Conforme à la norme ISO 4401-02-01-0-94

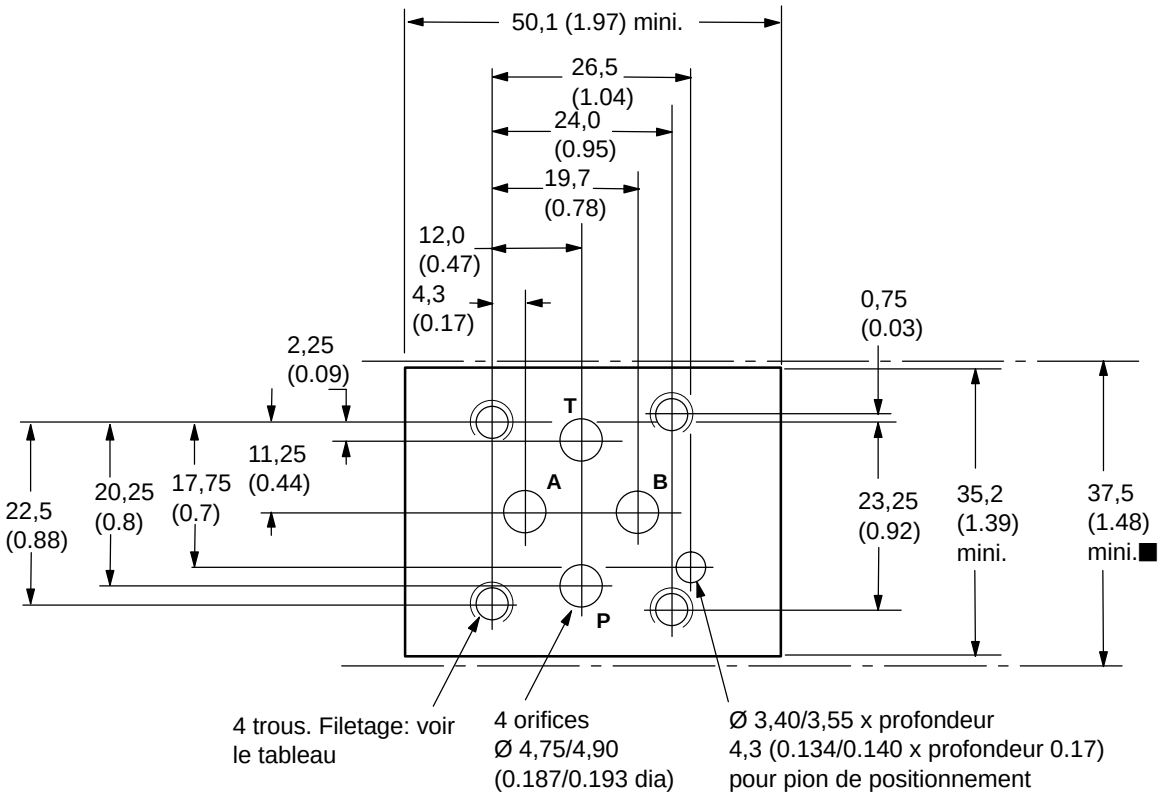

Filetage des vis de fixation

Filetage	Profondeur filetage mini. plaques de base/blocs forés		
	Acier	**Fonte**	**Aluminium**
Métrique			
M5	12,3 (0.484)	12,3 (0.484)	12,3 (0.484)
Pouces			
#10-24 UNC-2B	12,6 (0.496)	14,9 (0.587)	14,9 (0.587)

■ *Ecartement minimum nécessaire au montage d'un appareil muni de ce plan de pose. C'est également la distance minimum entre axes d'appareils montés sur un bloc foré.*

Plans de pose selon ISO 4401 (taille 03)

Plan de pose Vickers normalisé de taille 03
Conforme aux normes:
ISO 4401-03-02-0-94 + trou de positionnement
ANSI/B93.7M (et NFPA) taille 03
CETOP R35H4.2-4-03 + trou de positionnement
DIN 24340 forme A6 + trou de positionnement

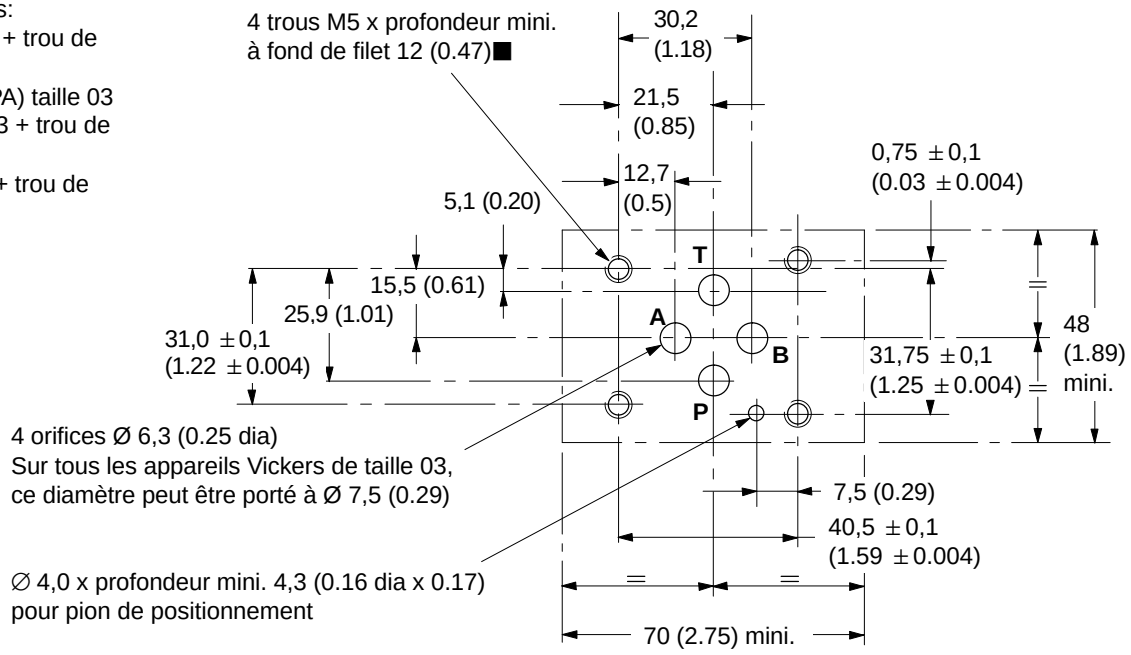

■ *#10-24 UNC-2B également disponible.*

Plan de pose avec orifice de drain complémentaire
Conforme à la norme Vickers + orifice “L”

Pour distributeurs proportionnels et autres appareils nécessitant un orifice de drain complémentaire, notamment:
KFDG4V-3
KFTG4V-3
KSDG4V-3

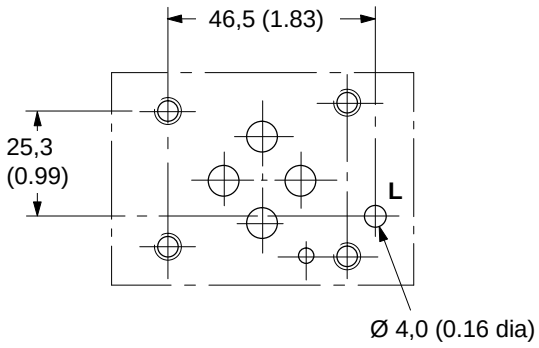

Plans de pose selon ISO 4401 (taille 05)

Plan de pose Vickers normalisé de taille 05
Conforme aux normes:
ISO 4401-05-04-0-94
ANSI/B93.7M (et NFPA) taille 05
CETOP R35H4.2-05
DIN 24340 forme A10

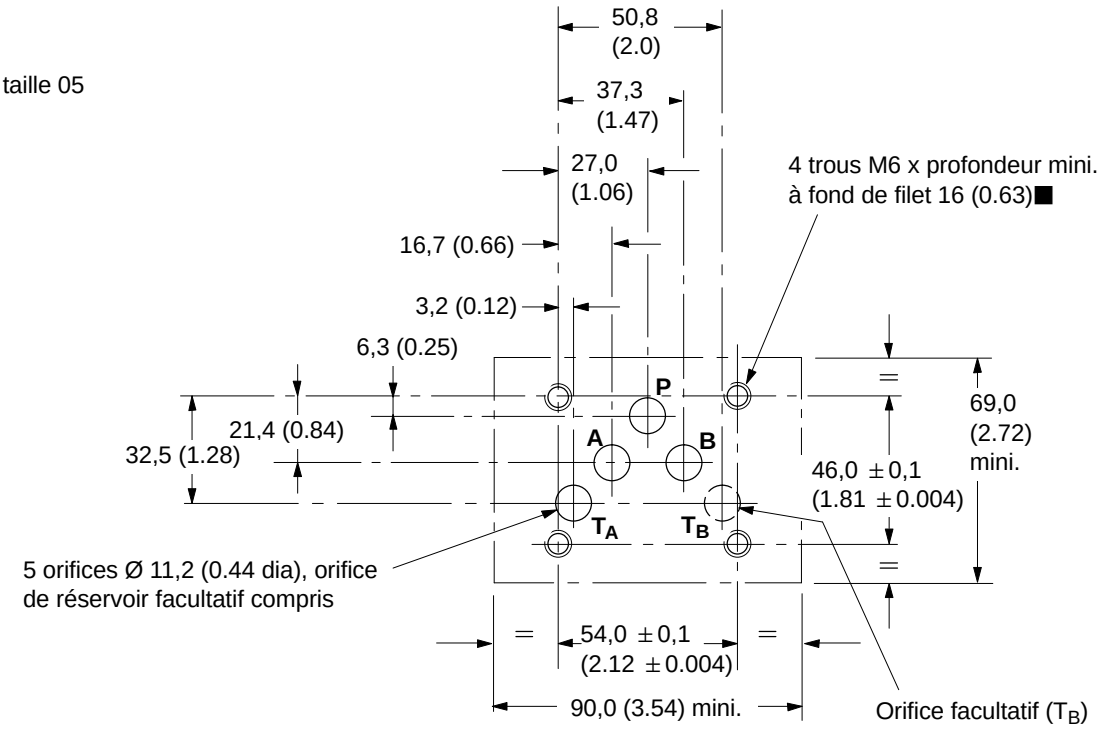

■ *1/4″-20 UNC-2B facultatif.*

Plan de pose avec orifice de drain complémentaire
Conforme à la norme Vickers + orifice “L”

Pour distributeurs proportionnels et autres appareils nécessitant un orifice de drain complémentaire, notamment:
KFDG4V-5
KFTG4V-5

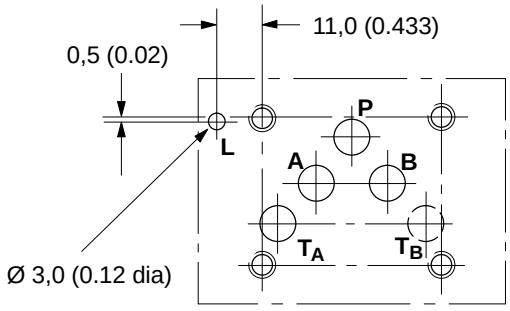

Plan de pose avec orifices de pilotage X et Y complémentaires
Conforme à la norme Vickers + orifices X et Y (selon ISO 4401-05-05-0-94)

Pour distributeurs et appareils proportionnels à 2 étages nécessitant des orifices de pilotage complémentaires, notamment:
DG5V-5
KDG5V-5
KFDG5V-5
KHDG5V-5

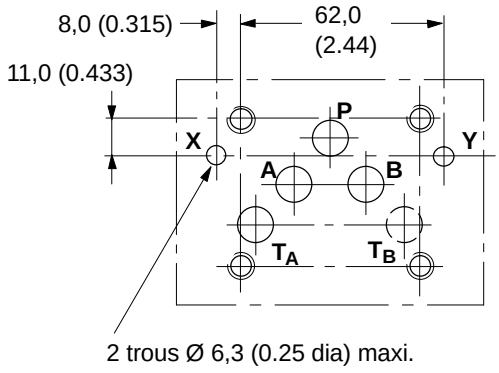

Plans de pose selon ISO 4401 (tailles 07 et 08)

Plan de pose Vickers normalisé de taille 07
Conforme aux normes:
ISO 4401-07-06-0-94
ANSI/B93.7M (et NFPA) taille 07
CETOP R35H4.3-07
DIN 24340 forme A16

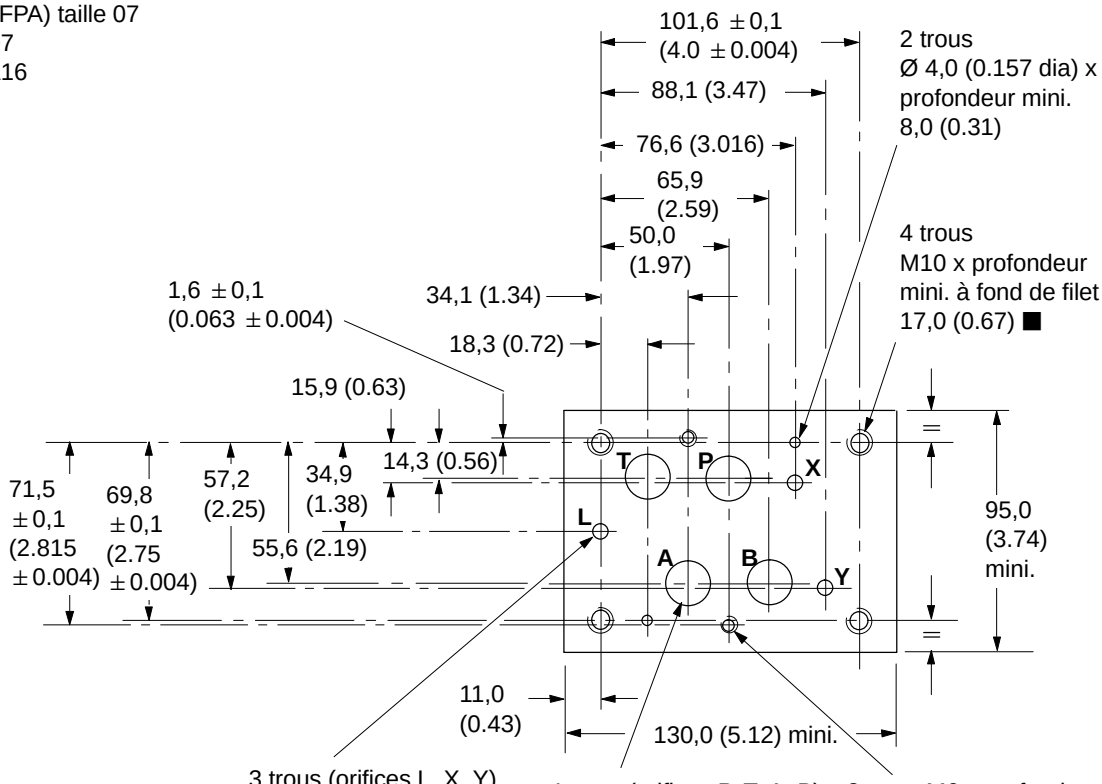

■ *3/8″-16 UNC également disponible.*
◆ *1/4″-20 UNC également disponible.*

Plan de pose Vickers normalisé de taille 08
Conforme aux normes:
ISO 4401-08-07-0-94
ANSI/B93.7M (et NFPA) taille 08
CETOP R35H4.3-08
DIN 24340 forme A25

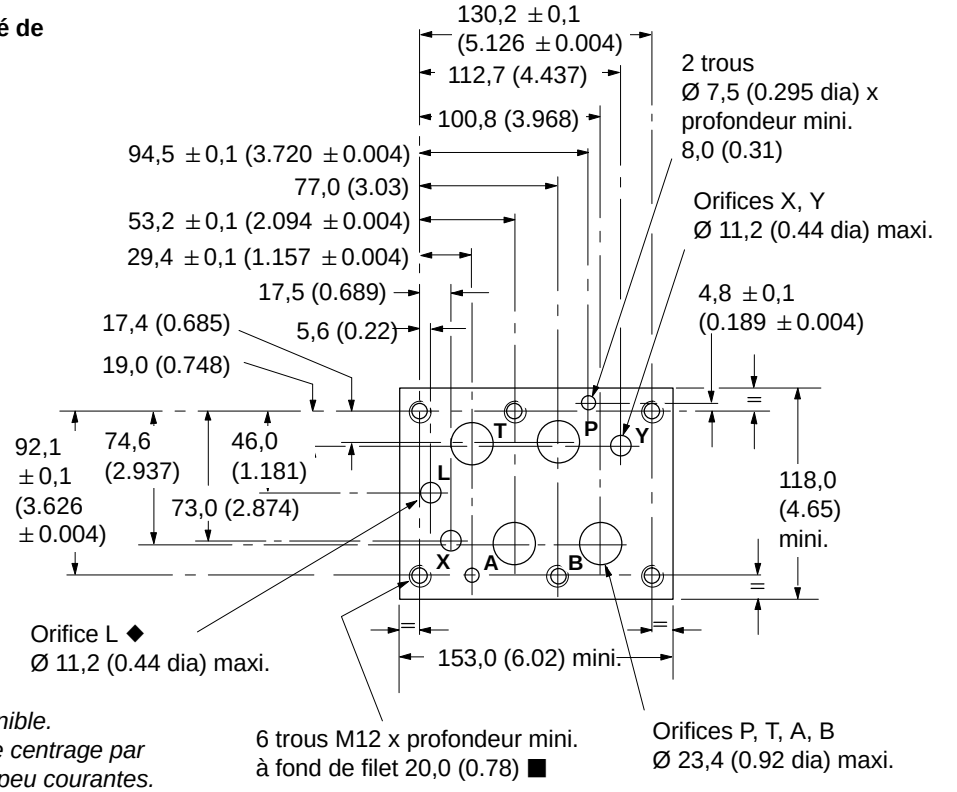

■ *1/2″-13 UNC également disponible.*
◆ *Vickers utilise l'orifice L pour le centrage par pression et d'autres fonctions peu courantes.*

Choix de plaques (taille 02)

Type et masse kg (lb)	Symbole fonctionnel	Code de désignation	Pression maxi.
Plaque d'obturation Fonte 0,24 (0.53)	P T B A	DGMA-2-B-1*	250 bar (3600 psi)
Plaque de croisement P-A; B-T Fonte 0,21 (0.46)	P T B A	DGMA-2-C1-1*	250 bar (3600 psi)
Plaque de croisement P-B; A-T Fonte 0,21 (0.46)	P T B A	DGMA-2-C2-1*	250 bar (3600 psi)
Plaque de piquage, orifices A et B Fonte 0,28 (0.62)	P T B A	DGMA-2-T1-1*-R▲ DGMA-2-T1-1*-S▲	250 bar (3600 psi)
Plaque de piquage, orifices P et T Fonte 0,28 (0.62)	P T B A	DGMA-2-T2-1*-R▲ DGMA-2-T2-1*-S▲	250 bar (3600 psi)
Plaque à orifices calibrés Fonte 0,12 (0.27)	P T B A	DGOM-2-1*-R▲	250 bar (3600 psi)
Plaque d'adaptation, DG4M4 à taille 02 Fonte 0,6 (1.2)	Taille 02 P T B A P T B A DG4M4	DGAM-2-4-10-R▲ DGAM-2-4-10-S▲	250 bar (3600 psi)
Plaque d'adaptation, taille 03 à 02 Fonte 0,43 (0.95)	Taille 02 P T B A P T B A Taille 03	DGAM-2-3-1*-R▲ DGAM-2-3-1*-S▲	250 bar (3600 psi)
Plaque de base simple; orifices latéraux P, T, A, B Aluminium 0,13 (0.29)	P T A B	DGMS-2-1E-1*-R▲ DGMS-2-1E-1*-S▲	250 bar (3600 psi)
Plaque de base multiple/bloc foré; orifices latéraux P, T, A_1, B_1, A_2, B_2, etc. 2 postes Aluminium 1,36 (3.0) 3 postes Aluminium 1,85 (4.1)	Poste 1 Postes 2-3 P_1 T_1 B_1 A_1 P_2 T_2 B_2 A_2 P T B_1 A_1 B_2 A_2	DGMS-2-2E-1*-R▲ DGMS-2-2E-1*-S▲ DGMS-2-3E-1*-R▲ DGMS-2-3E-1*-S▲	250 bar (3600 psi)
Plaque de base multiple/bloc foré; orifices latéraux P, T, A_1, B_1, A_2, B_2, etc. 4 postes Aluminium 2,36 (5.2) 5 postes Aluminium 2,87 (6.3) 6 postes Aluminium 3,37 (7.4)	Poste 1 Postes 2-6 P_1 T_1 B_1 A_1 P_6 T_6 B_6 A_6 P T B_1 A_1 B_6 A_6	DGMS-2-4E-1*-R▲ DGMS-2-4E-1*-S▲ DGMS-2-5E-1*-R▲ DGMS-2-5E-1*-S▲ DGMS-2-6E-1*-R▲ DGMS-2-6E-1*-S▲	250 bar (3600 psi)

* *Modification possible du numéro de dessin. Les dimensions restent les mêmes pour les numéros de dessin 10 à 19 ou 21 à 29 compris.*

▲ *Suffixe "S" = orifices SAE/UNC et/ou filetages UNC pour vis de fixation et/ou bouchons à orifice calibré selon le cas.*
Suffixe "R" = orifices ISO 228 (BSPF) et/ou filetages métriques pour vis de fixation et/ou bouchons à orifice calibré selon le cas.

Choix de plaques (taille 03)

Type et masse kg (lb)	Symbole fonctionnel	Code de désignation	Pression maxi.
Plaque d'obturation Fonte 0,5 (1.1)	P T B A	DGMA-3-B-1*	350 bar (5000 psi)
Plaque de croisement P-A; B-T Fonte 0,5 (1.1)	P T B A	DGMA-3-C1-1*	350 bar (5000 psi)
Plaque de croisement P-B; A-T Fonte 0,5 (1.1)	P T B A	DGMA-3-C2-1*	350 bar (5000 psi)
Plaque de piquage, orifices A et B Fonte 0,5 (1.1)	B A P T B A	DGMA-3-T1-1*-B▲ DGMA-3-T1-2*-S▲	350 bar (5000 psi)
Plaque de piquage, orifices P et T Fonte 0,5 (1.1)	P T P T B A	DGMA-3-T2-1*-B▲ DGMA-3-T2-2*-S▲	350 bar (5000 psi)
Plaque de base simple; orifices arrière P, T, A, B Fonte 1,3 (2.9)	P T B A	DGVM-3-1*-R▲ DGVM-3-1*-S▲	250 bar (3600 psi)
Plaque de base simple; orifices arrière P, T, A, B; orifice latéral L Fonte 1,3 (2.9)	L P T B A	KDGVM-3-1*-R▲ KDGVM-3-676803-1* (orifices SAE/UNF)	250 bar (3600 psi)
Plaque de base simple; orifices latéraux P, T, A, B Fonte 1,3 (2.9)	P A T B	DGMS-3-1E-1*-R▲ DGMS-3-1E(Y)-1*-S▲	250 bar (3600 psi)
Plaque d'adaptation, taille 05 à 03 Fonte 0,6 (1.3)	Taille 03 P T B A P T_A T_B B A Taille 05	DGAM-3-01-1*-R▲ DGAM-3-01-1* (vis de fixation UNC)	210 bar (3000 psi)
Plaque de base multiple/bloc foré; orifices latéraux P, T, A_1, B_1, A_2, B_2, etc. 2 postes Fonte 4,0 (8.8) 3 postes Fonte 5,5 (12.1)	Poste 1 Poste 2 P_1 T_1 B_1 A_1 P_2 T_2 B_2 A_2 P T P◆ T◆ B_1 A_1 B_2 A_2	DGMS-3-2E-1*-R▲ DGMS-3-2E(X)-1*-S▲ DGMS-3-3E-1*-R▲ DGMS-3-3E(X)-1*-S▲	250 bar (3600 psi)
◆ *Connexion traversante des orifices P et T sur types DGMS-3-**2EX**-1*-* et DGMS-3-**3EX**-1-*.*			
Plaque de base multiple/bloc foré; orifices latéraux P, T, A_1, B_1, A_2, B_2, etc. 4 postes Fonte 7,0 (15.4) 5 postes Fonte 8,5 (18.7) 6 postes Fonte 10,0 (22.0)	Poste 1 Poste 6 P_1 T_1 B_1 A_1 P_6 T_6 B_6 A_6 P T P T B_1 A_1 B_6 A_6	DGMS-3-4E-1*-R▲ DGMS-3-4E-1*-S▲ DGMS-3-5E-1*-R▲ DGMS-3-5E-1*-S▲ DGMS-3-6E-1*-R▲ DGMS-3-6E-1*-S▲	250 bar (3600 psi)

* *Modification possible du numéro de dessin. Les dimensions restent les mêmes pour les numéros de dessin 10 à 19 ou 21 à 29 compris.*

▲ *Suffixe "S"= orifices SAE/UNC et/ou filetages UNC pour vis de fixation et/ou bouchons à orifice calibré selon le cas. "R" ou "B" = orifices ISO 228 (BSPF) et/ou filetages métriques pour vis de fixation et/ou bouchons à orifice calibré selon le cas.*

Choix de plaques (taille 05)

Type et masse kg (lb)	Symbole fonctionnel	Code de désignation	Pression maxi.
Plaque d'obturation Fonte 2,9 (6.4)	P T_B T_A B A	DGMA-5-B-1*	315 bar (4500 psi)
Plaque de croisement P-A; B-T Fonte 2,9 (6.4)	P T_B T_A B A	DGMA-5-C1-1*	315 bar (4500 psi)
Plaque de croisement P-B; A-T Fonte 2,9 (6.4)	P T_B T_A B A	DGMA-5-C2-1*	315 bar (4500 psi)
Plaque de piquage, orifices A et B Fonte 0,5 (1.1)	P T_B T_A B A	DGMA-5-T1-1*-B▲	315 bar (4500 psi)
Plaque de piquage, orifices P et T Fonte 0,5 (1.1)	P T_B T_A B A	DGMA-5-T2-1*-B▲	315 bar (4500 psi)
Plaque de piquage, orifices P, A et B Fonte 0,5 (1.1)	P T_B T_A B A	DGMA-5-T3-1*-B▲	315 bar (4500 psi)
Plaque d'adaptation pour orifices pilotes X et Y Fonte 1,4 (3.1)	X Y P T_B T_A B A	DGAM-5-1*-R▲ DGAM-5-1*-S▲	210 bar (3000 psi)
Plaque de base simple; orifices latéraux P, T, A, B Fonte 2,0 (4.4)	P A T B	DGSME-01-2*-T8▲	210 bar (3000 psi)
Plaque de base simple; orifices arrière P, T, A, B Fonte 2,0 (4.4)	P T B A	DGSM-01-2*-T8▲ EDGSM-01-1*-R▲ EDGSM-01X-1*-R▲ EDGSM-01Y-1*-R▲	210 bar (3000 psi) 280 bar (4000 psi)
Plaque de base simple; orifices arrière P, T, A, B et orifice L (latéral ou arrière) Fonte 1,3 (2.9)	P T B A L L P T B A	KDGSM-5-676805-2* (orifices SAE/UNF) KDGSM-5-615225-1* (orifices $^1/_2$″ BSPF) KDGSM-5-615226-1* (orifices $^3/_4$″ BSPF) EKDGSM-01Y-1*-R▲	210 bar (3000 psi) 315 bar (4500 psi) 280 bar (4000 psi)
Plaque de base simple; orifices arrière P, T, A, B + X et Y Fonte 2,0 (4.4)	X P T B A Y	EDGSM-03-1*-R▲ EDGSM-03X-1*-R▲ EDGSM-03X-1*-S▲	210 bar (3000 psi)

* *Modification possible du numéro de dessin. Les dimensions restent les mêmes pour les numéros 10 à 19 ou 21 à 29 compris.*

▲ *Suffixes "S" ou "T8"= orifices SAE/UNC et/ou filetages UNC pour vis de fixation et/ou bouchons à orifice calibré selon le cas. "R" ou "B" = orifices ISO 228 (BSPF) et/ou filetages métriques pour vis de fixation et/ou bouchons à orifice calibré selon le cas.*

Choix de plaques (tailles 07 et 08)

Type et masse kg (lb)	Symbole fonctionnel	Code de désignation	Pression maxi.
Plaque de base simple			
Fonte 3,8 (8.4)	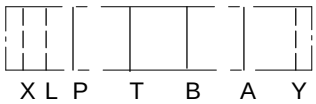	DGSM-04	210 bar (3000 psi)
Fonte 3,8 (8.4)		EDGVM-7X	350 bar (5000 psi)
Fonte 6,1 (13.4)		EDGVM-7Y/7Z	350 bar (5000 psi)
Fonte 5,0 (11)		DGSM-8	210 bar (3000 psi)
Fonte 5,0 (11)		EDGVM-8X	350 bar (5000 psi)
Fonte 13 (28.6)		EDGVM-8Y/8Z	350 bar (5000 psi)

Caractéristiques de fonctionnement

Débit maximal	Les limites sont celles des appareils hydrauliques utilisés
Fluides hydrauliques	Les plaques sont compatibles avec tous les fluides recommandés pour les appareils Vickers de taille 02, 03, 05, 07 ou 08
Température	Limites des appareils hydrauliques dans la plage –20°C à +70°C (–4°F à +158°F)
Position de montage	Indifférente, sous réserve des contraintes imposées par les appareils hydrauliques

Kits de vis (montage des appareils hydrauliques)

Taille d'appareil	Filetage des vis Métrique	En pouces	Couple de serrage (filetages graissés)
02	M5-6H	#10-24 UNC-2B	5-7 Nm (44-62 lbf in)
03	M5-6H	#10-24 UNC-2B	7-9 Nm (62-79 lbf in)
05	M6-6H	$^1/_4$″-20 UNC-2B	9-14 Nm (79-124 lbf in)
07	M10-6H	$^3/_8$″-16 UNC-2B	49-59 Nm (434-522 lbf in)
	M6-6H	$^1/_4$″-20 UNC-2B	9-14 Nm (79-124 lbf in)
08	M12-6H	$^1/_2$″-13 UNC-2B	103-127 Nm (912-1124 lbf in)

Note: A défaut d'un kit recommandé par Vickers, les vis utilisées seront au moins de classe 12.9 suivant ISO 898. Valeurs inférieures admissibles uniquement si un couple réduit est précisé, par exemple pour des appareils de pression maximale plus faible.
Les rallonges de vis disponibles pour les appareils hydrauliques de taille 05 ne peuvent pas être utilisées avec les plaques auxiliaires de taille 05 présentées dans ce catalogue.

Dimensions en mm (pouces) (taille 02)

Plaque d'obturation DGMA-2-B-1*

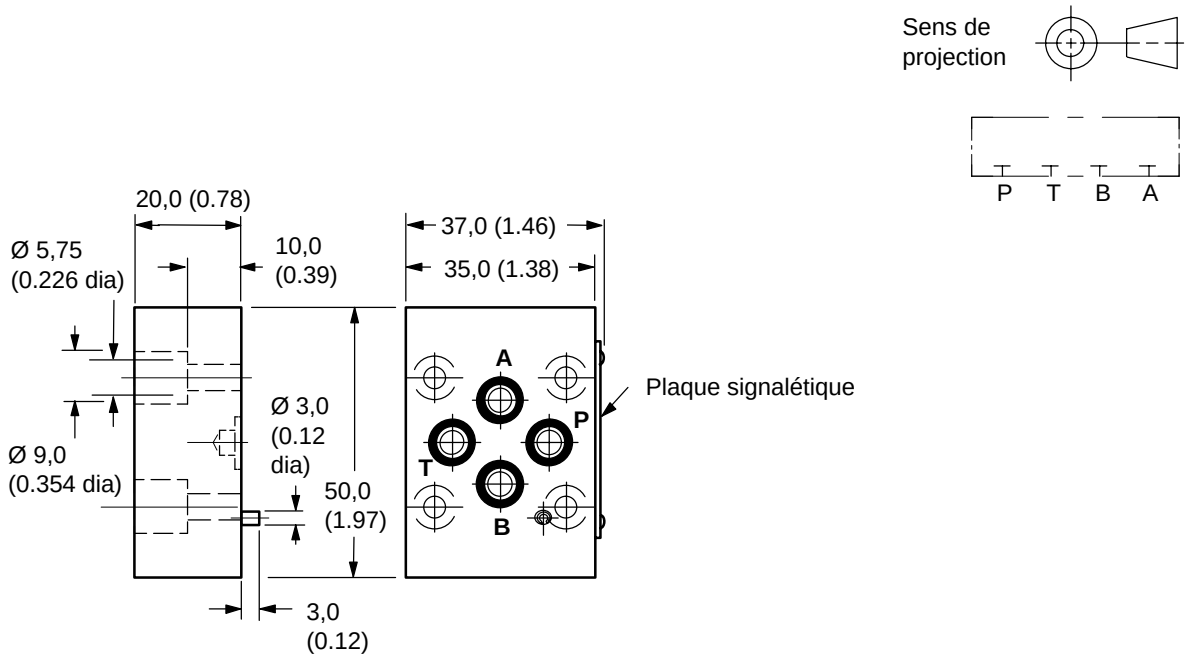

Plaques de croisement DGMA-2-C*-1*

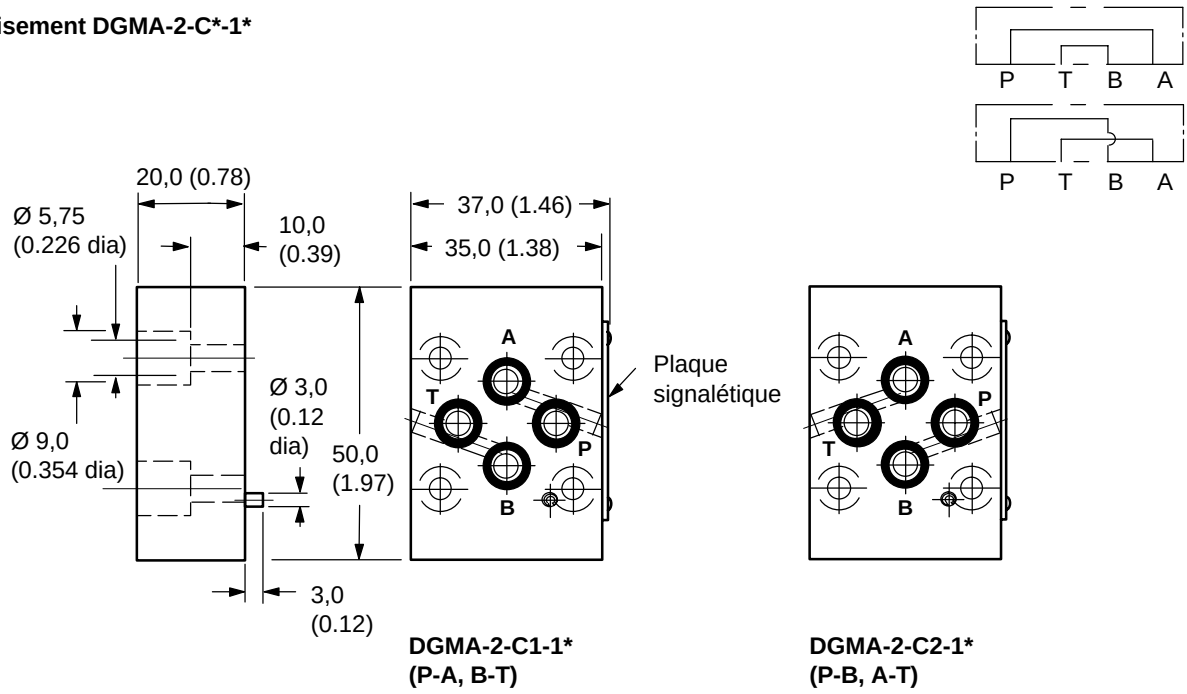

Dimensions en mm (pouces) (taille 02)

Plaques de piquage DGMA-2-T*-1*-*

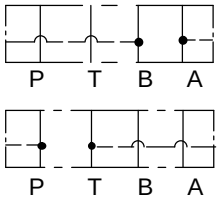

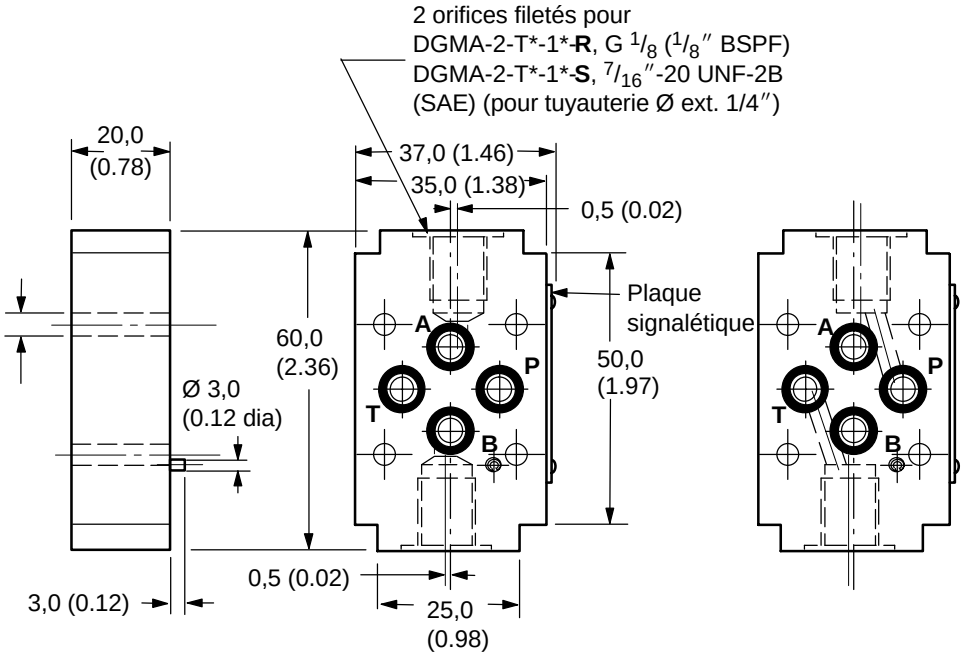

DGMA-2-T1-1*-*
(Orifices A et B)

DGMA-2-T2-1*-*
(Orifices P et T)

Plaque à orifices calibrés
DGOM-2-1*-R

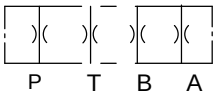

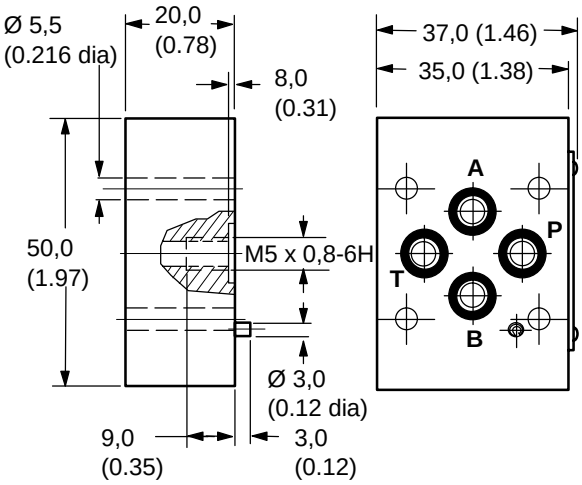

Bouchons limiteurs pour orifices principaux
Des bouchons à orifice calibré sont disponibles pour les orifices P, T, A ou B. Ils peuvent servir à limiter le débit ou à amortir les à-coups dans le système. Leur utilisation est déconseillée au-dessus de 210 bar (3000 psi).

Code	Diamètre d'orifice calibré	Nº de pièce ■
*00	Néant	977935
*05	0,5 (0.02)	977936
*06	0,6 (0.024)	977937
*08	0,8 (0.030)	986031
*10	1,0 (0.040)	986032
*12	1,2 (0.047)	977940
*15	1,5 (0.060)	986033
*18	1,8 (0.071)	872451
*20	2,0 (0.080)	479088
*23	2,3 (0.090)	977943

* *P, T, A, B, selon le cas.*
■ *Bouchons disponibles en multiples de 25 pour chaque n° de pièce.*

Dimensions en mm (pouces) (taille 02)

Plaque d’adaptation ISO 02
DGAM-2-4-10-R
DGAM-2-4-10-S
Pour le remplacement des distributeurs DG4M4. Cette plaque d’adaptation, qui s’inscrit dans la gamme de plaque de base et d’adaptation Vickers, existe en deux versions:

S – Orifices SAE-UNC et/ou filetages de vis de fixation UNC et/ou bouchons calibrés
R – Orifices ISO 228 (BSPF) et/ou filetages de vis de fixation métriques et/ou bouchons calibrés

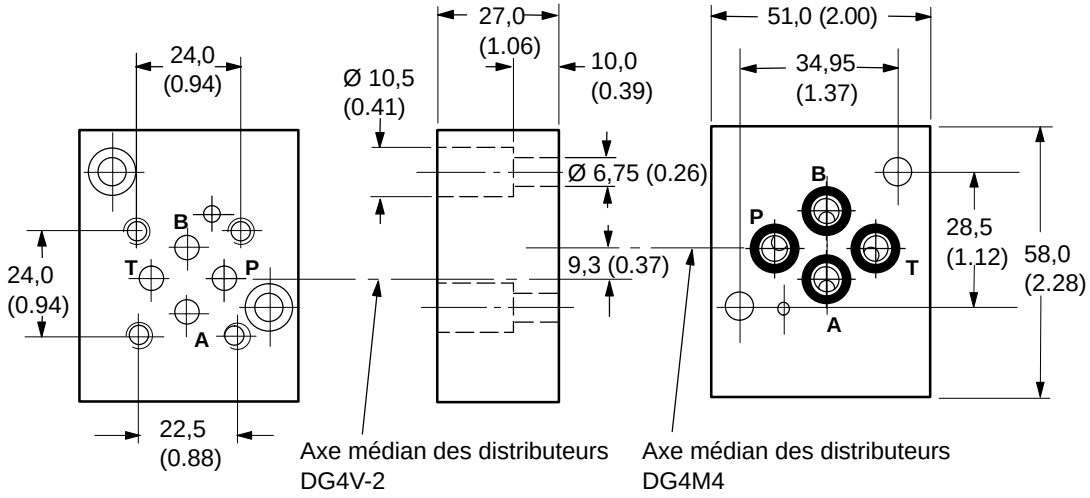

Dimensions en mm (pouces) (taille 02)

DGAM-2-3-1*-R (filetages métriques)
DGAM-2-3-1*-S (filetages UNC)
Plaque d'adaptation, taille 03 à 02
Pression maximale 250 bar (3600 psi)

Les appareils ISO 02 peuvent souvent remplacer la taille 03, notamment lorsque le débit du système est dans les limites de la taille 02.

La plaque d'adaptation DGAM-2 se visse sur un plan de pose 03, pour recevoir un appareil de taille 02.

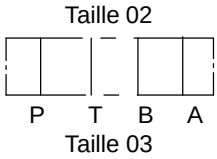

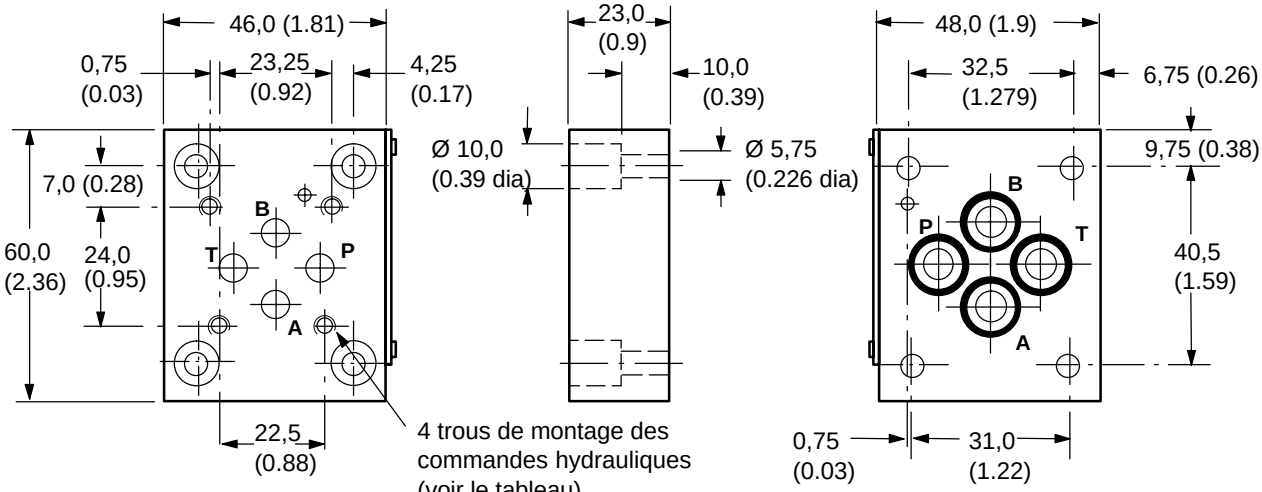

Plan de pose 02

Plan de pose 03 (ISO 4401 taille 03)

Modèle	Filetage pour vis des commandes hydrauliques
DGAM-2-3-1*-**R**	M5 x profondeur 12,3 (0.48)
DGAM-2-3-1*-**S**	#10-24 UNC x profondeur 14,9 (0.587)

DGMS-2-1E-1*-*
Plaque de base simple, orifices filetés latéraux

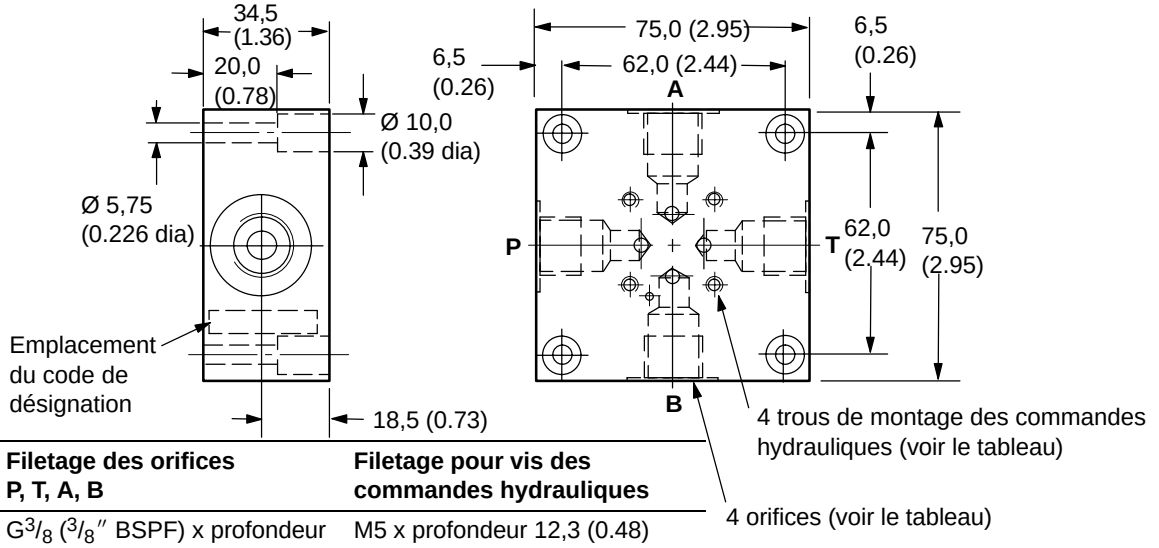

Modèle	Filetage des orifices P, T, A, B	Filetage pour vis des commandes hydrauliques
DGMS-2-1E-1*-**R**	G$^3/_8$ ($^3/_8$″ BSPF) x profondeur 12,0 (0.47)	M5 x profondeur 12,3 (0.48)
DGMS-2-1E-1*-**S**	$^3/_4$″-16 UNF-2B x profondeur 14,3 (0.56)	#10-24 UNC x profondeur 14,9 (0.587)

Dimensions en mm (pouces) (taille 02)

Plaques de base multiples DGMS-2-*E-1*-*
(Modèle illustré: 4 postes)

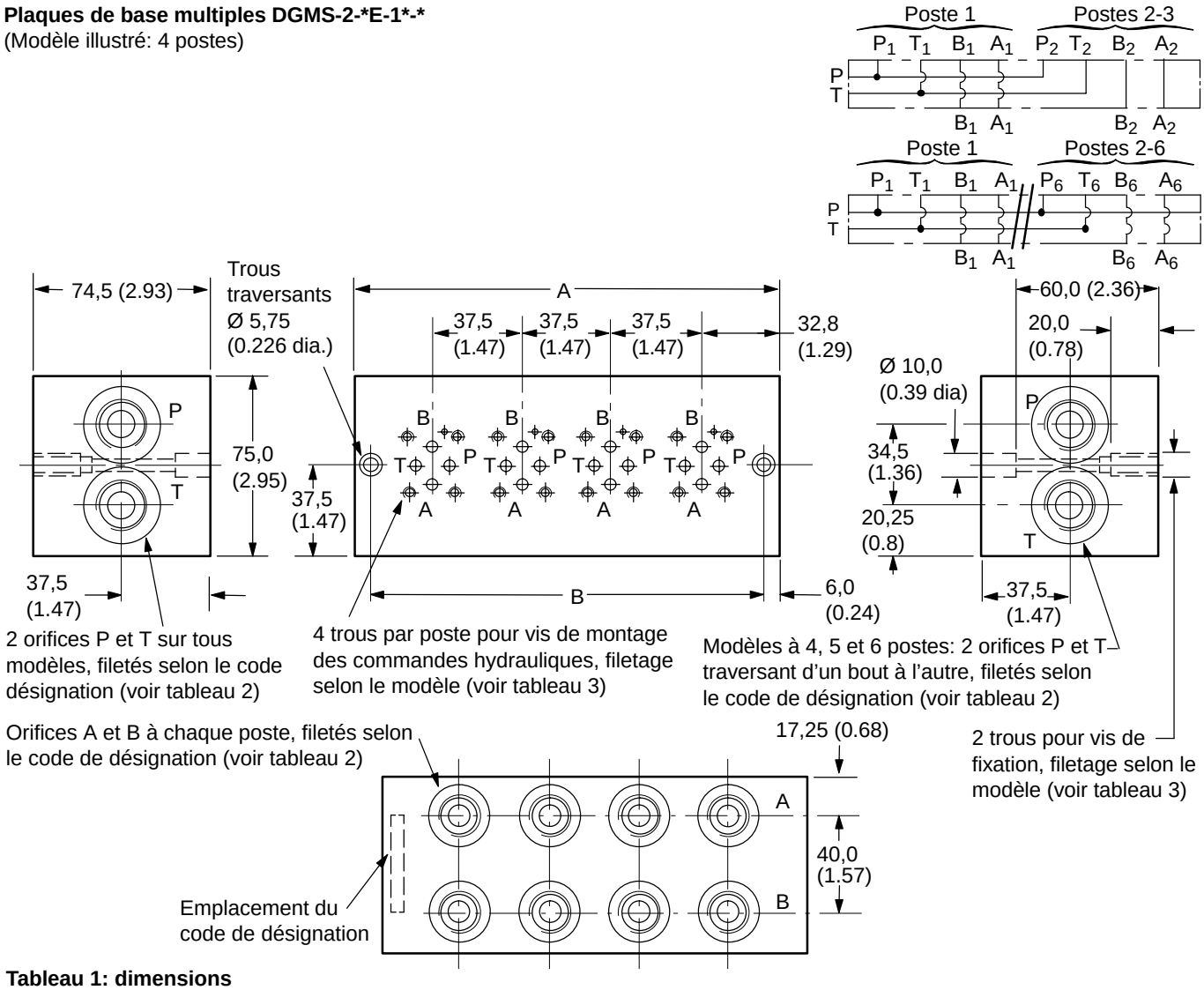

Tableau 1: dimensions

Modèle	A	B
DGMS-2-2E-1*-*	102 (4.02)	90 (3.54)
DGMS-2-3E-1*-*	140 (5.5)	125 (4.92)
DGMS-2-4E-1*-*	178 (7.0)	165 (6.5)
DGMS-2-5E-1*-*	216 (8.5)	200 (7.9)
DGMS-2-6E-1*-*	254 (10.0)	240 (9.45)

Tableau 2: filetage des orifices

Modèle	Orifices P, T	Orifices A, B
DGMS-2-1E-1*-**R**	G$^1/_2$ ($^1/_2$″ BSPF)	G$^3/_8$ ($^3/_8$″ BSPF) x profondeur 12,0 (0.47)
DGMS-2-1E-1*-**S**	$^3/_4$″-16 UNF-2B	$^3/_4$″-16 UNF-2B x profondeur 14,3 (0.56)

Tableau 3: filetage des vis de fixation

Modèle	Vis de montage des commandes hydrauliques	Trous de montage arrière des blocs forés
DGMS-2-1E-1*-**R**	M5 x profondeur 12,3 (0.48)	M8 x 1,25-6H
DGMS-2-1E-1*-**S**	#10-24 UNC x profondeur 14,9	$^5/_{16}$″-18 UNC-2B

Dimensions en mm (pouces) (taille 03)

Plaque d'obturation DGMA-3-B-1*

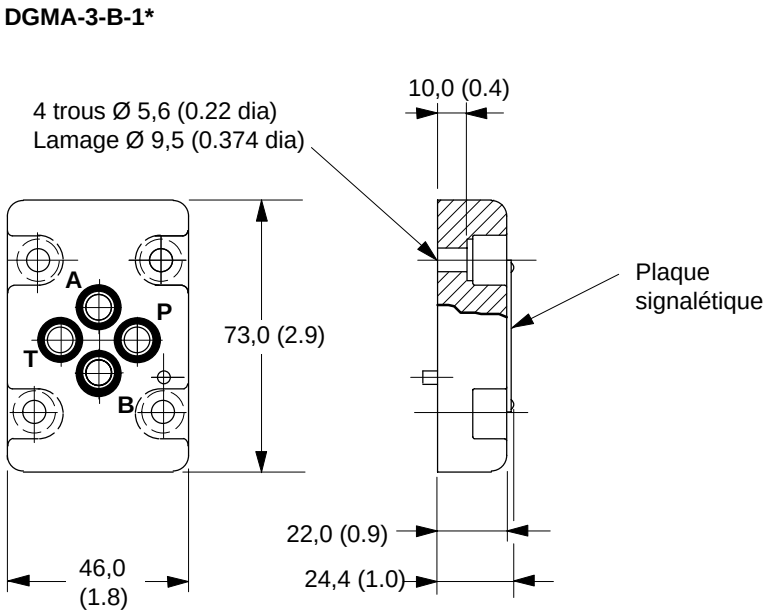

Plaques de croisement DGMA-3-C*-1*
Plans d'étanchéité représentés: dessin n° 11. Dessin n° 10: comme DGMA-3-B-1* (mais passages percés). Préciser le numéro de dessin en commandant des joints de rechange.

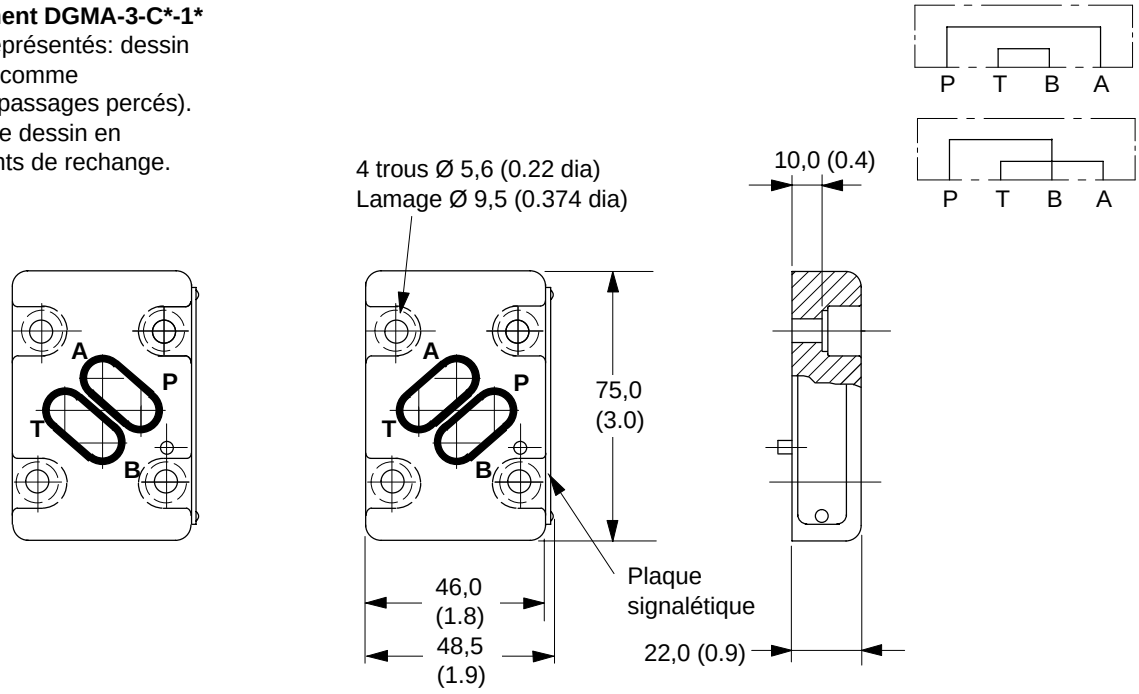

DGMA-3-C1-1* **DGMA-3-C2-1***

Dimensions en mm (pouces) (taille 03)

Plaque de piquage DGMA-3-T1--***
Orifices A et B

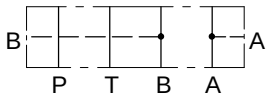

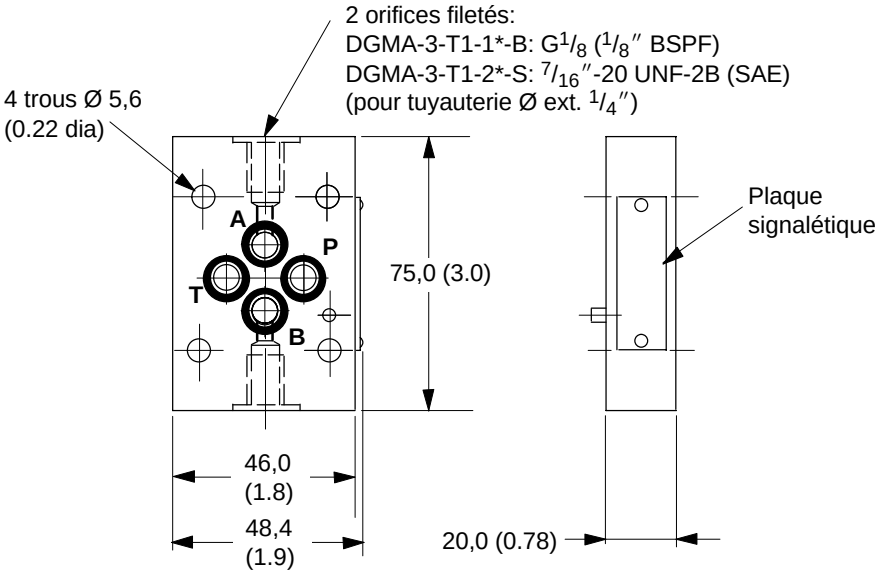

Plaque de piquage DGMA-3-T2--***
Orifices P et T

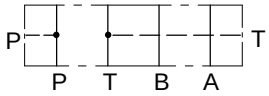

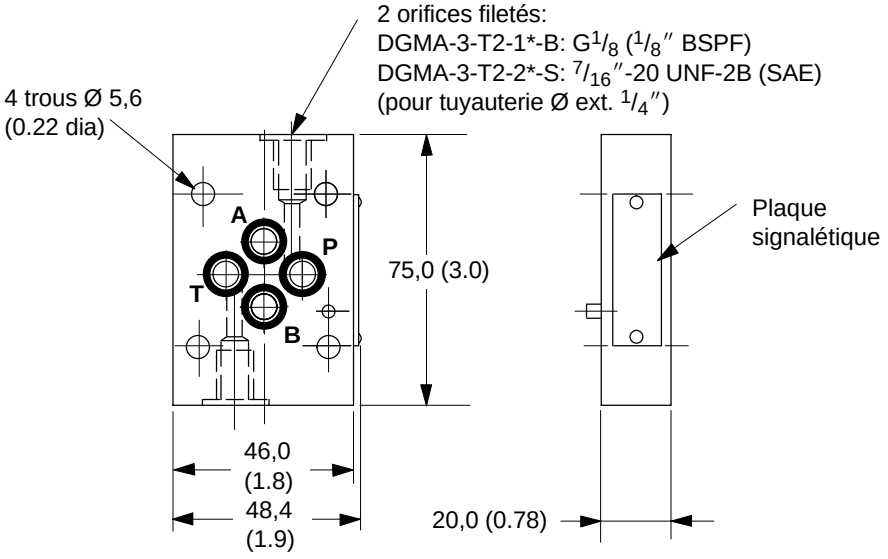

Dimensions en mm (pouces) (taille 03)

Plaques de base simples
Orifices arrière et latéraux filetés

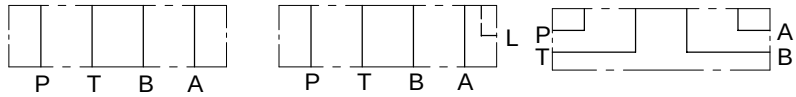

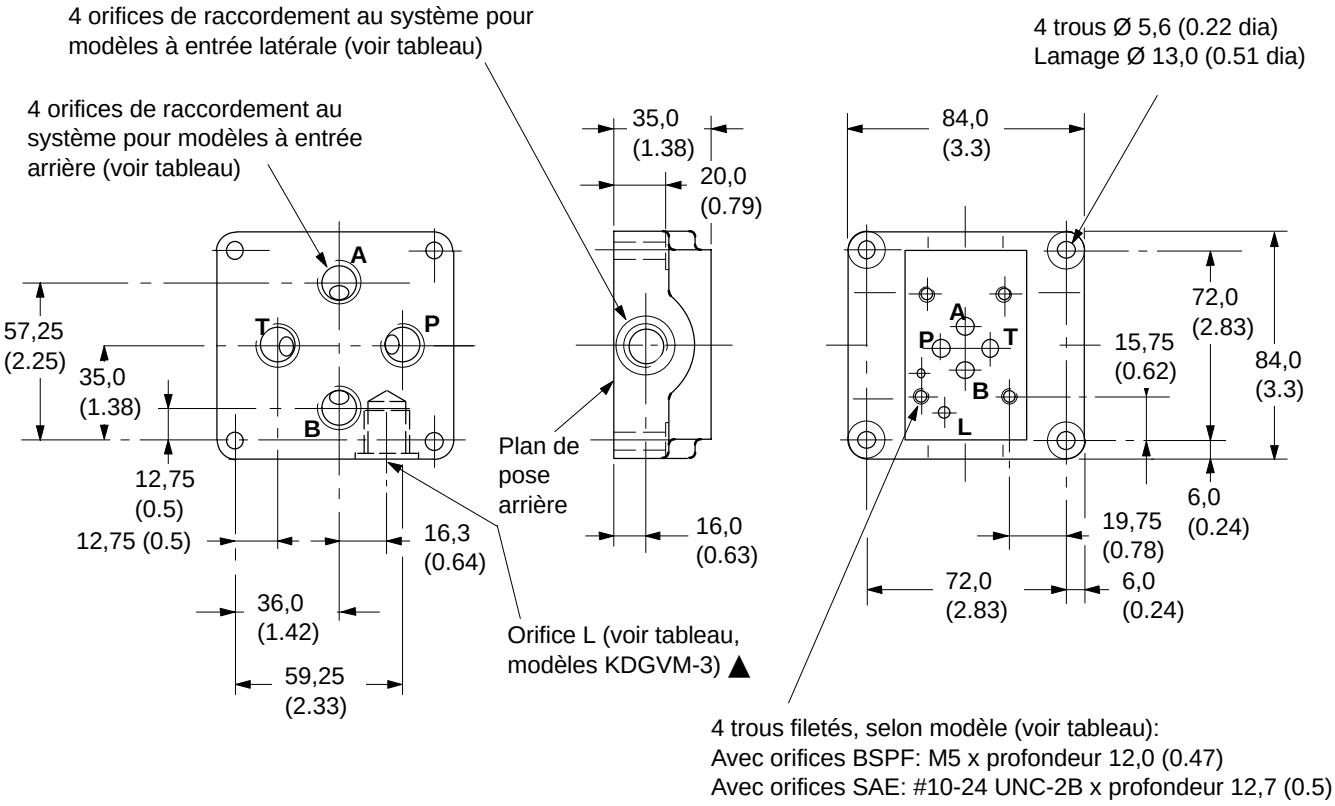

Filetages des orifices

Modèle	Orifices P, T, A, B arrière ou latéraux		Orifice L
Orifices BSPF/vis de fixation M5			
DGVM-3-1*-R	Arrière	G$^3/_8$ ($^3/_8$″ BSPF) x profondeur 12,0 (0.47)	–
KDGVM-3-1*-R	Arrière	G$^3/_8$ ($^3/_8$″ BSPF) x profondeur 12,0 (0.47)	G$^1/_8$ ($^1/_8$″ BSPF) x profondeur 12,0 (0.47)
DGMS-3-1E-1*-R	Latéraux	G$^3/_8$ ($^3/_8$″ BSPF) x profondeur 12,0 (0.47)	–
Orifices SAE/vis de fixation #10-24 UNC			
DGVM-3-1*-S	Arrière	$^3/_4$″-16 UNF-2B x profondeur 14,3 (0.56) (SAE)	–
KDGVM-3-676803-1*	Arrière	$^3/_4$″-16 UNF-2B x profondeur 14,3 (0.56) (SAE)	$^7/_{16}$″-20 UNF-2B x profondeur 11,6 (0.46) (SAE)
DGMS-3-1E-1*-S	Latéraux	$^3/_4$″-16 UNF-2B x profondeur 14,3 (0.56) (SAE)	–
DGMS-3-1EY-1*-S	Latéraux	$^5/_8$″-18 UNF-2B x profondeur 12,7 (0.5) (SAE)	–

▲ *11,5 (0.45) du plan de pose arrière à l'axe médian de l'orifice.*

Dimensions en mm (pouces) (taille 03)

Plaques d'adaptation ISO 05 à 03
DGAM-3-01-1*-R (filetages de vis métriques)
DGAM-3-01-1* (filetages de vis UNC)
Pression maximale 210 bar (3000 psi)
Il est souvent possible de remplacer les appareils ISO 05 par la taille 03, notamment pour le pilotage, et lorsque le débit du système se trouve dans la plage de la taille 03.

La plaque d'adaptation DGAM-3-01 se visse ■ sur un plan de pose 05, en vue de recevoir un appareil de taille 03.

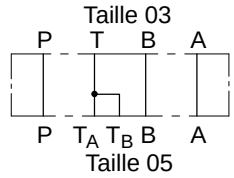

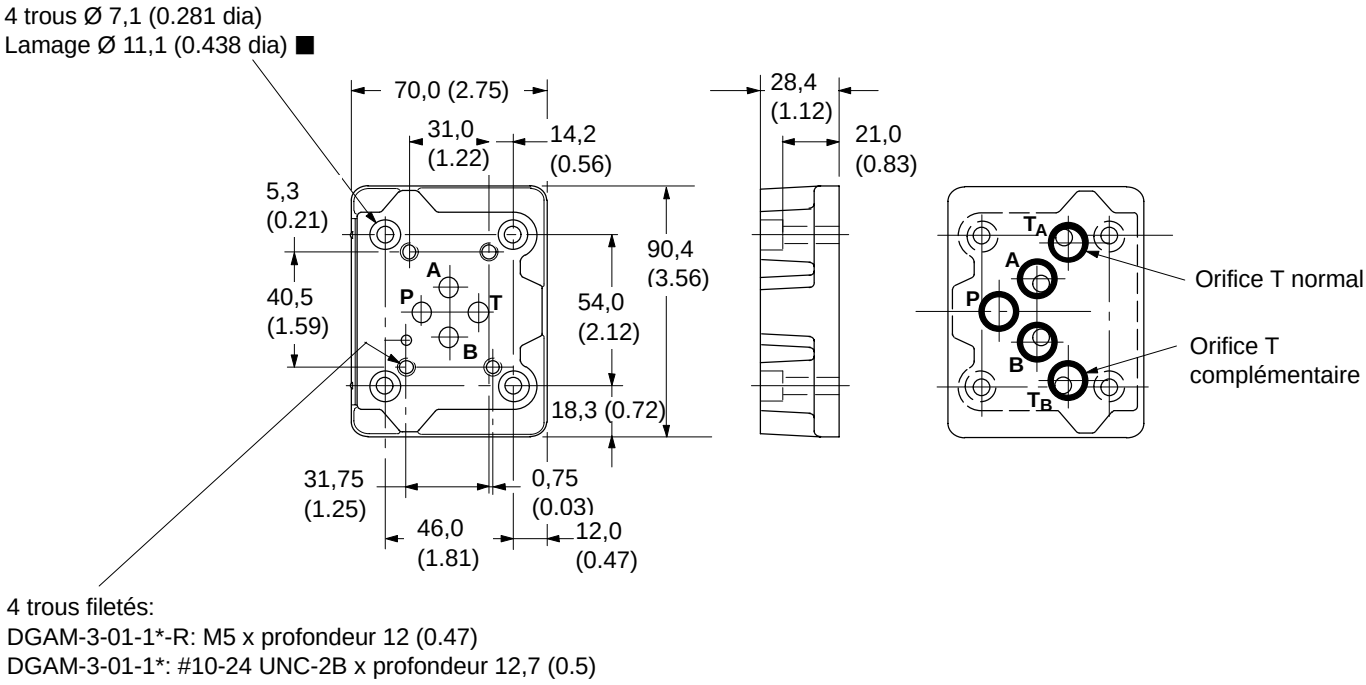

Plan de pose 03

Plan de pose 05
Joints compris

■ *Vis de montage sur plan de pose 05 comprises dans la fourniture:*
M6 avec la plaque DGAM-3-01-1-R;*
$^1/_4$"-20 UNC avec la plaque DGAM-3-01-1.*

Dimensions en mm (pouces) (taille 03)

Plaques de base multiples DGMS-3-*E(X)-1*-*
(Modèle représenté: 3 postes)

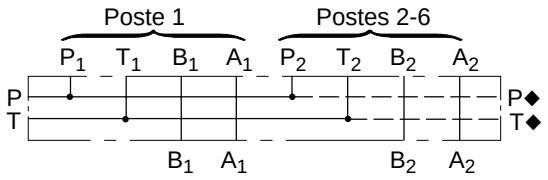

Orifices P et T: sur tous modèles à 4, 5 et 6 postes, mais facultatifs sur modèles à 2 et 3 postes. Préciser:
soit DGMS-3-2**EX**-1*-*
soit DGMS-3-3**EX**-1*-*

2 trous Ø 5,6 (0.22 dia)
Lamage Ø 11,1 (0.438 dia)

4 trous par poste, filetés selon le modèle (voir tableau):
Avec orifices BSPF: M5 x profondeur 12,0 (0.47)
Avec orifices SAE: #10-24 UNC-2B x profondeur 12,7 (0.5)

Orifices P et T filetés selon le modèle:
DGMS-3-*E(X)-1*-**R**: G$^1/_2$ ($^1/_2$″ BSPF)
DGMS-3-*E(X)-1*-**S**: $^3/_4$″-16 UNF-2B (SAE)

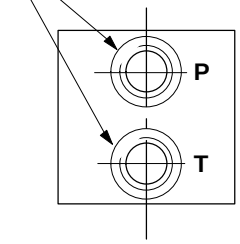

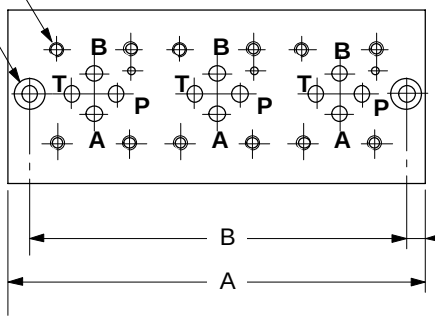

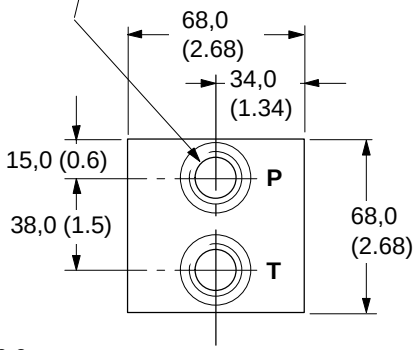

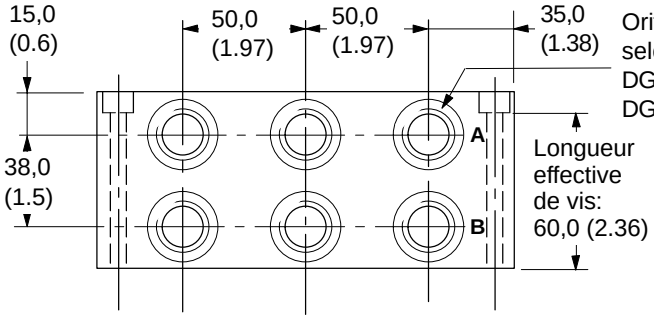

Orifices A et B à chaque poste filetés selon le modèle:
DGMS-3-*E(X)-1*-**R**: G$^3/_8$ ($^3/_8$″ BSPF)
DGMS-3-*E(X)-1*-**S**: $^3/_4$″-16 UNF-2B (SAE)

Modèle	A	B
DGMS-3-2E(X)-1*-*	121 (4.8)	108 (4.25)
DGMS-3-3E(X)-1*-*	171 (6.8)	158 (6.22)
DGMS-3-4E-1*-*	221 (8.7)	208 (8.19)
DGMS-3-5E-1*-*	271 (10.7)	258 (10.15)
DGMS-3-6E-1*-*	321 (12.7)	308 (12.12)

◆ *Modèles DGMS-3-**2EX**-1*-* et DGMS-3-**3EX**-1*-*: passages traversants au niveau des orifices P et T.*

Dimensions en mm (pouces) (taille 05)

Plaque d'obturation DGMA-5-B-1*

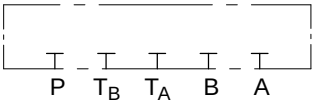

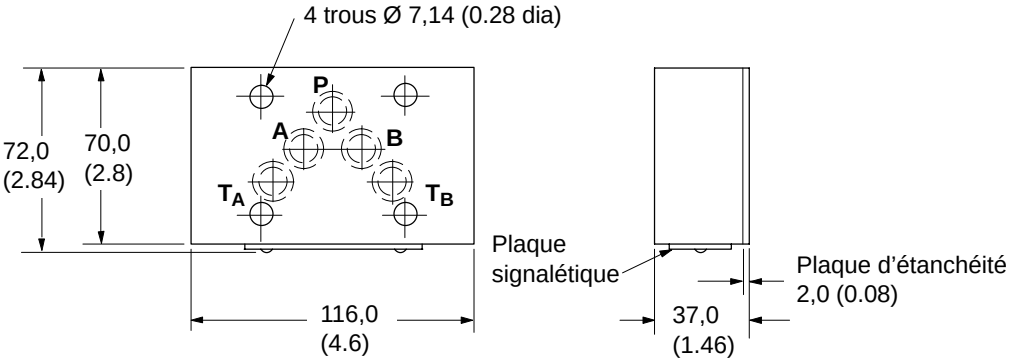

Plaque de croisement DGMA-5-C*-1*

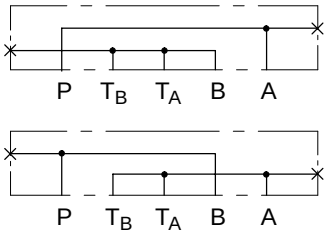

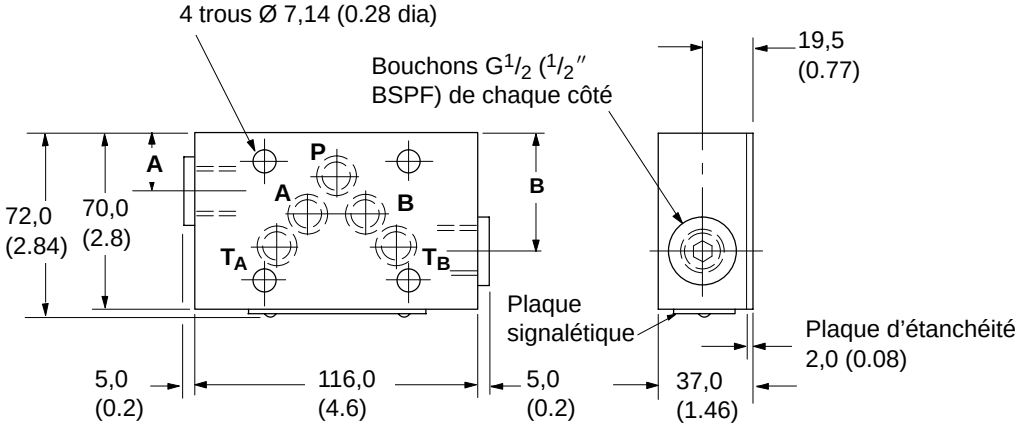

Modèle	Dimension A	Dimension B
DGMA-5-C1-1*	25,0 (1.0)	40,0 (1.6)
DGMA-5-C2-1*	40,0 (1.6)	25,0 (1.0)

Dimensions en mm (pouces) (taille 05)

Plaque de piquage DGMA-5-T1-1*-B
Orifices A et B

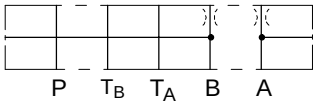

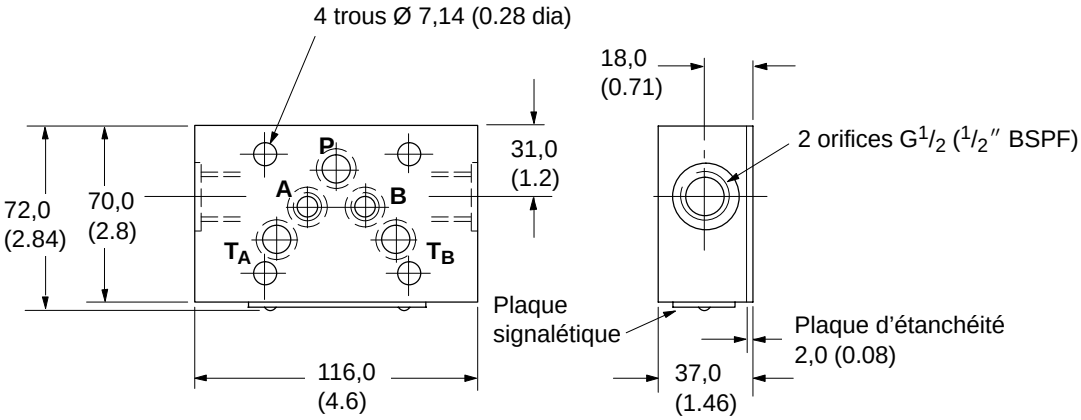

Orifices A et B filetés M12 x profondeur 14 (0.55) (pour orifice calibré par exemple) sur le plan opposé à la plaque d'étanchéité.

Plaque de piquage DGMA-5-T2-1*-B
Orifices P et T

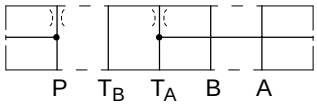

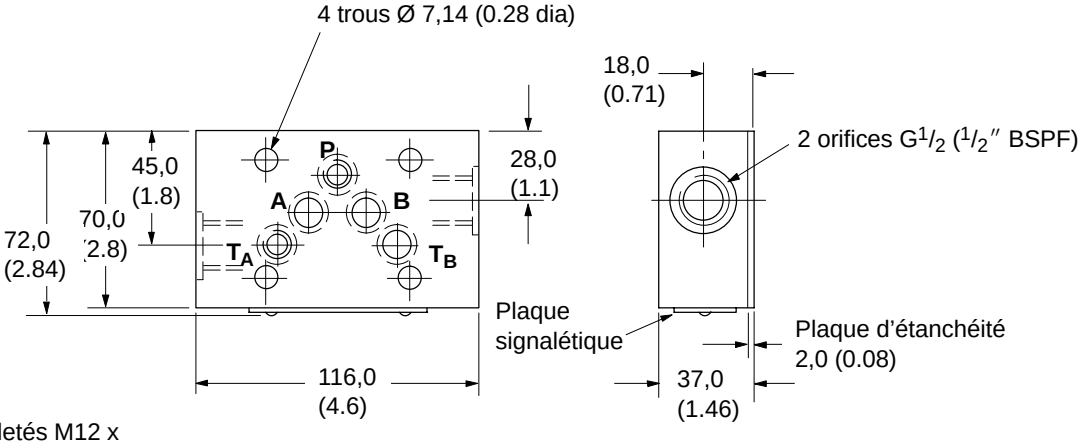

Orifices P et T_A filetés M12 x profondeur 14 (0.55) (pour orifice calibré par exemple) sur le plan opposé à la plaque d'étanchéité.

Dimensions en mm (pouces) (taille 05)

Plaque de piquage DGMA-5-T3-1*-B
Orifices P, A et B

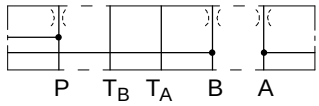

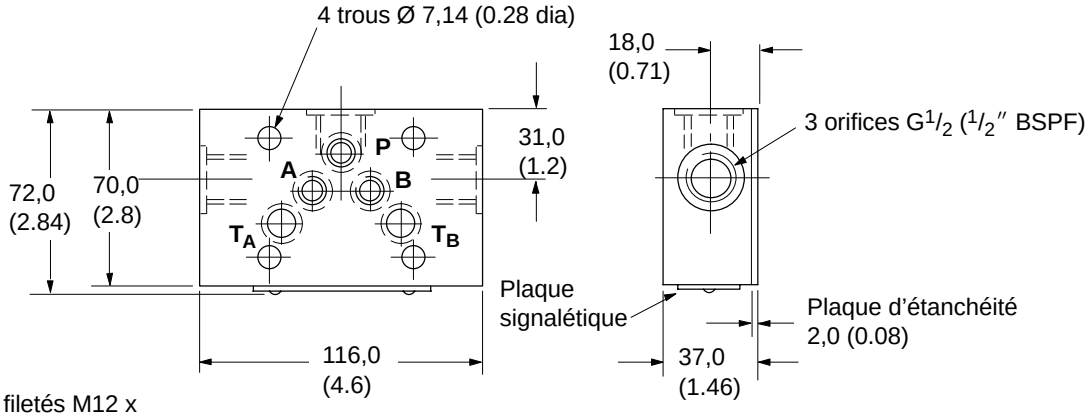

Orifices P, A et B filetés M12 x profondeur 14 (0.55) (pour orifice calibré par exemple) sur le plan opposé à la plaque d'étanchéité.

Plaque d'adaptation sur orifices X et Y
DGAM-5-1*-*

Pour raccordement externe à des orifices pilotes X et Y complémentaires en l'absence de ces orifices dans la plaque de base ou le bloc foré.
Utile notamment avec les distributeurs et appareils proportionnels à 2 étages, tels que:
DG5V-5
KDG5V-5
KFDG5V-5
KHDG5V-5

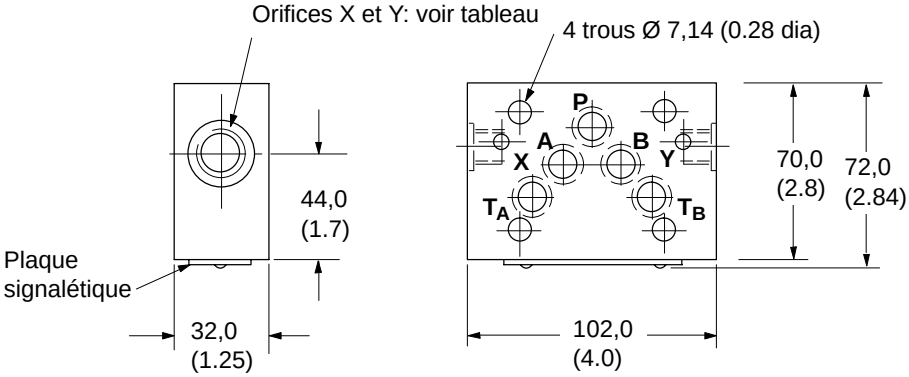

Modèle	Filetage d'orifices X et Y
DGAM-5-1*-R	G1/4 (1/4″ BSPF) x profondeur à fond de filet 11,0 (0.43)
DGAM-5-1*-S	9/16″-18 UNF x profondeur à fond de filet 12,7 (0.5)

Dimensions en mm (pouces) (taille 05)

Plaque de base à orifices latéraux P, T, A, B
Pression maximale 210 bar (3000 psi)
Modèle DGSME-01-2*-T8

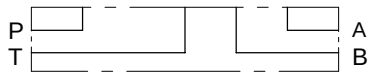

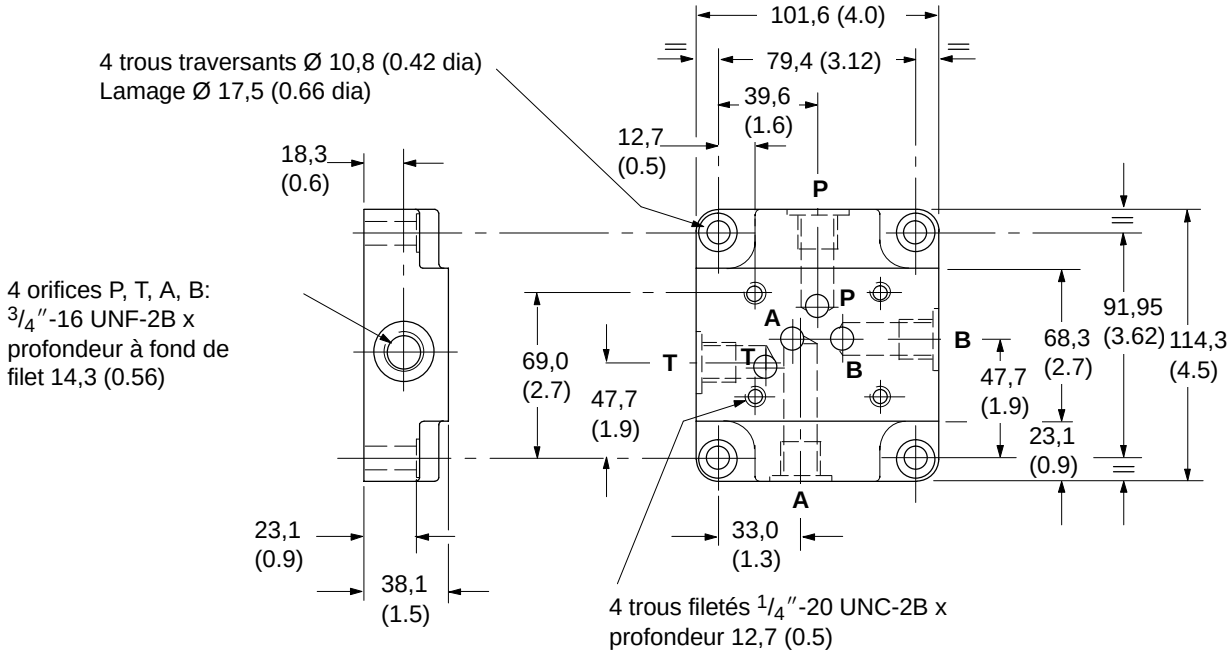

Dimensions en mm (pouces) (taille 05)

Plaques de base à orifices arrière
P, T, A, B
Pression maximale 210 bar (3000 psi)
Modèles: DGSM-01-2*-T8
KDGSM-5-676805-2*
(avec orifice L arrière)

Pression maximale 280 bar (4000 psi)
Modèles: EDGSM-01-1*-R
EDGSM-01X-1*-R
EDGSM-01Y-1*-R
EKDGSM-01Y-1*-R
(avec orifice L latéral)

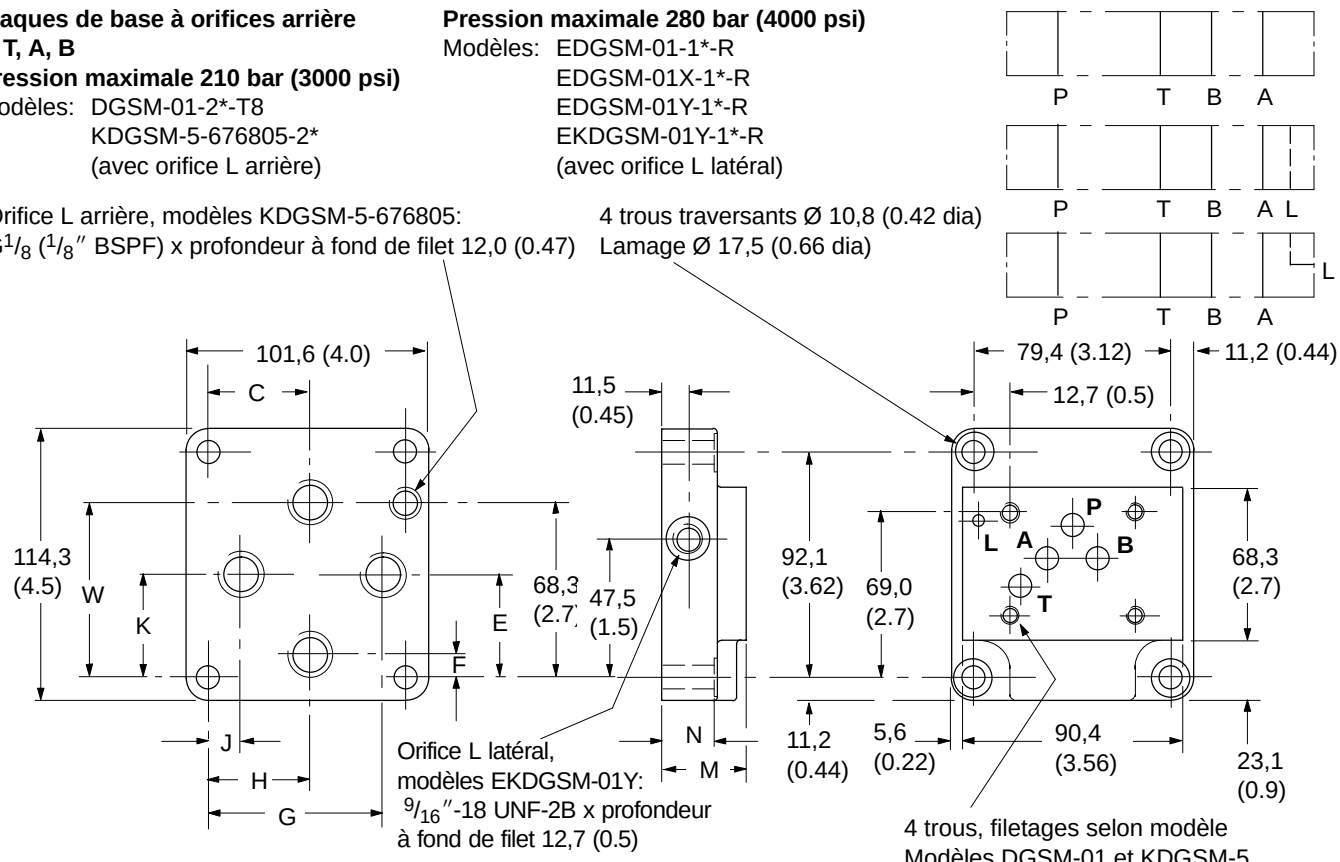

Filetage d'orifices P, T, A, B

Modèle	Filetage d'orifices
210 bar (3000 psi)	
DGSM-01-2*-T8 KDGSM-5-676805-2*	3/4″-16 UNF-2B x profondeur à fond de filet 14,0 (0.56)
280 bar (4000 psi)	
EDGSM-01-1*-R	G1/4 (1/4″ BSPF) x profondeur à fond de filet 12,2 (0.48)
EDGSM-01X-1*-R	G3/8 (3/8″ BSPF) x profondeur à fond de filet 12,2 (0.48)
EDGSM-01Y-1*-R EKDGSM-01Y-1*-R	G1/2 (1/2″ BSPF) x profondeur à fond de filet 15,0 (0.59)

Dimensions

Modèle	C	E	F	G	H	J	K	M	N	W
210 bar (3000 psi)										
DGSM-01-2*-T8 KDGSM-5-676805-2*	45,2 (1.78)	42,1 (1.66)	19,0 (0.75)	68,3 (2.69)	45,2 (1.78)	23,8 (0.94)	42,1 (1.7)	31,8 (1.25)	23,9 (0.94)	57,1 (2.25)
280 bar (4000 psi) EDGSM-01-1*-R	39,7 (1.56)	38,1 (1.5)	13,5 (0.53)	65,5 (2.58)	41,7 (1.64)	10,3 (0.41)	40,9 (1.61)	31,8 (1.25)	23,9 (0.94)	62,7 (2.47)
EDGSM-01X-1*-R	39,7 (1.56)	40,5 (1.59)	13,5 (0.53)	67,5 (2.66)	39,7 (1.56)	12,7 (0.5)	40,5 (1.59)	31,8 (1.25)	23,9 (0.94)	68,6 (2.7)
EDGSM-01Y-1*-R	39,7 (1.56)	40,5 (1.59)	9,9 (0.39)	70,6 (2.78)	39,7 (1.56)	10,7 (0.42)	40,5 (1.59)	31,8 (1.25)	28,6 (1.13)	72,6 (2.86)
EKDGSM-01Y-1*-R	39,7 (1.56)	40,5 (1.59)	9,9 (0.39)	70,6 (2.78)	39,7 (1.56)	10,7 (0.42)	40,5 (1.59)	36,5 (1.44)	28,6 (1.13)	72,6 (2.86)

Dimensions en mm (pouces) (taille 05)

Plaques de base avec orifices arrière P, T, A, B, L
Pression maximale 315 bar (4500 psi)
Modèles: KDGSM-5-615225-1*
KDGSM-5-615226-1*

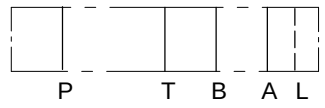

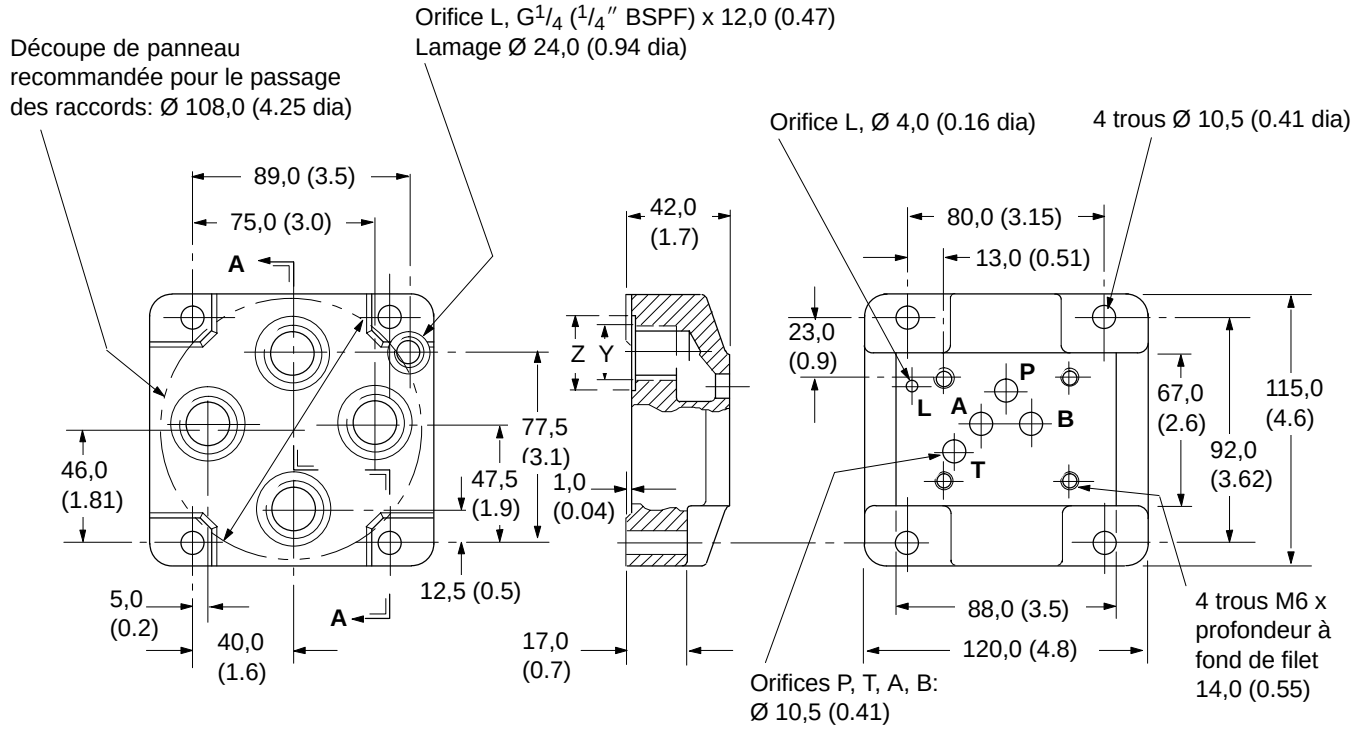

Coupe partielle A-A

Orifices P, T, A, B

Modèle	Filetage Y	Diamètre Z
KDGSM-5-615225-1*	G1/2 (1/2″ BSPF) x profondeur à fond de filet 14,0 (0.55)	30,0 (1.18)
KDGSM-5-615226-1*	G3/4 (3/4″ BSPF) x profondeur à fond de filet 16,0 (0.63)	33,0 (1.3)

Dimensions en mm (pouces) (taille 05)

Plaques de base avec orifices arrière P, T, A, B, X, Y
Pression maximale 210 bar (3000 psi)
Modèles: EDGSM-03-1*-R
EDGSM-03X-1*-R
EDGSM-03X-1*-S

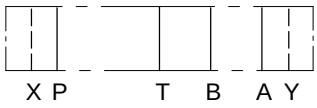

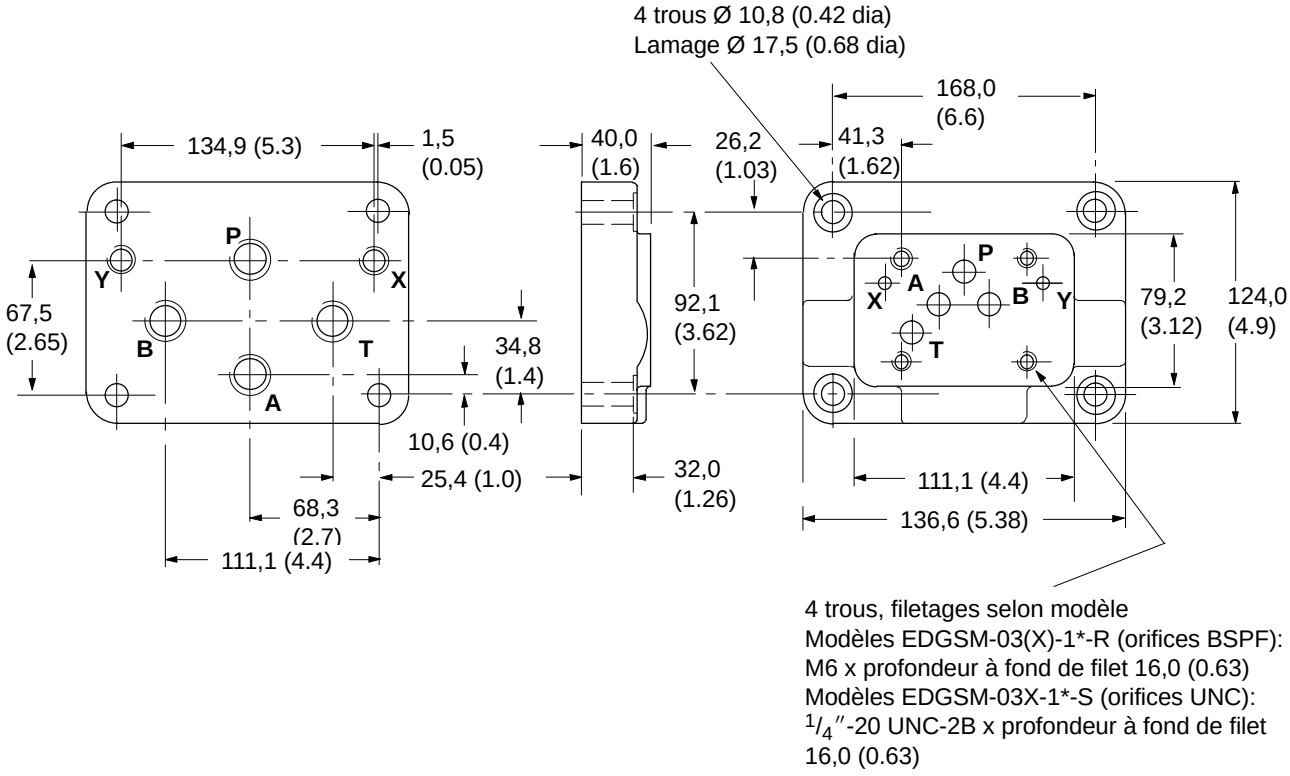

Filetage d'orifices

Modèle	Orifices P, T, A, B	Orifices X, Y
EDGSM-03-1*-R EDGSM-03X-1*-R	G1/2 (1/2″ BSPF) x profondeur à fond de filet 14,0 (0.55)	G1/4 (1/4″ BSPF) x profondeur à fond de filet 12,2 (0.48)
EDGSM-03X-1*-S	11/16″-12-UNF-2B x profondeur à fond de filet 16,0 (0.63)	9/16″-18 UNF-2B x profondeur à fond de filet 12,7 (0.5)

Dimensions en mm (pouces) (tailles 07 et 08)

Pour pression maximale = 350 bar (5000 psi)
EDGVM-7Y-D-1*-R (orifices filetés BSPF; vis de fixation métriques)
EDGVM-7Z-D-1*-S (orifices filetés UNF/SAE; vis de fixation UNC)

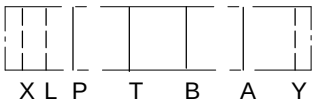

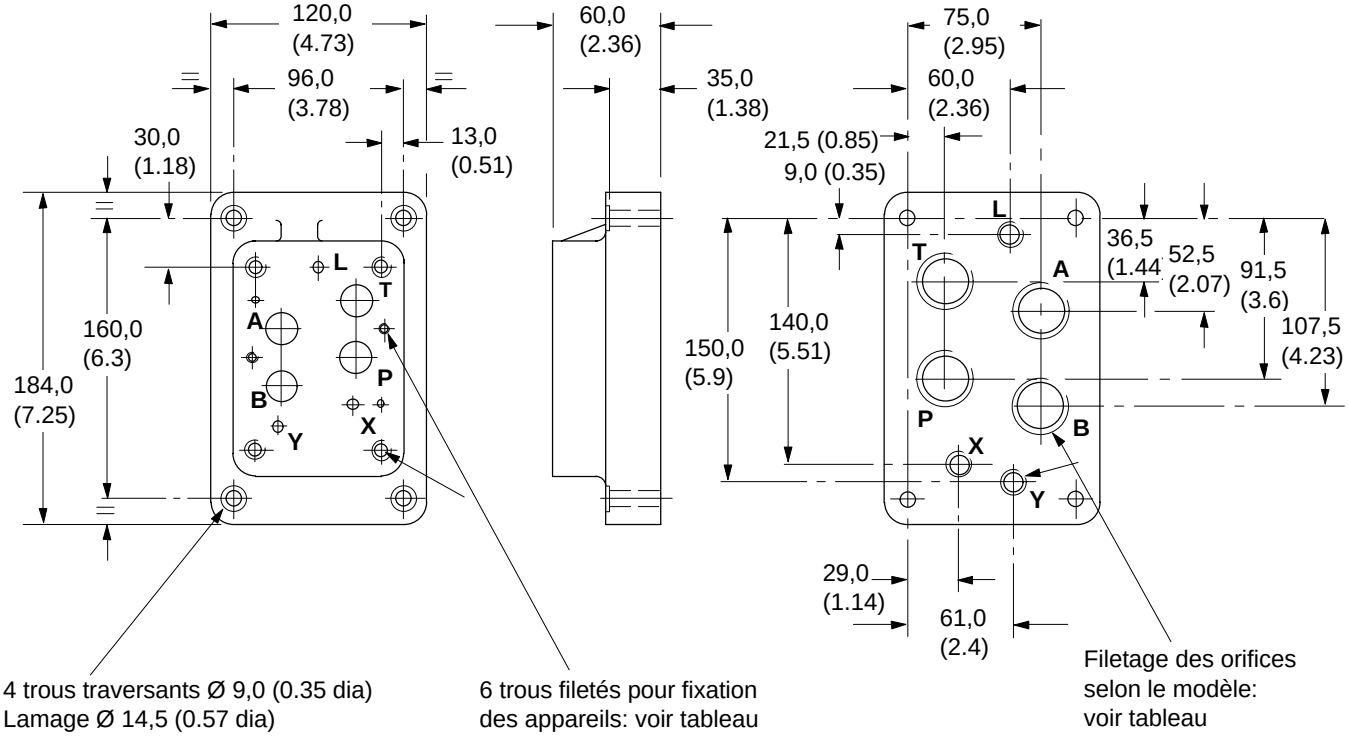

Filetages des orifices et des vis

Modèle	Orifices P, T, A, B	Orifices L, X, Y	Filetage pour vis de fixation
EDGVM-7Y-D-1*-R	G1 (1″ BSPF) x profondeur à fond de filet 19,0 (0.75)	G$^{1}/_{4}$ ($^{1}/_{4}$″ BSPF) x profondeur à fond de filet 12,0 (0.47)	4 x M10 2 x M6
EDGVM-7Z-D-1*-S	1$^{15}/_{16}$″-12 UNF-2B x profondeur à fond de filet 19,0 (0.75)	$^{9}/_{16}$″-18 UNF-2B x profondeur à fond de filet 12,7 (0.5)	4 x $^{3}/_{8}$″-16 UNC 2 x $^{1}/_{4}$″-20 UNC

Dimensions en mm (pouces) (tailles 07 et 08)

Pour pression maximale = 210 bar (3000 psi)
DGSM-04-12S-2* (orifices filetés UNF/SAE; vis de fixation UNC)

Pour pression maximale = 350 bar (5000 psi)
EDGVM-7X-D-1*-R (orifices filetés BSPF; vis de fixation métriques)

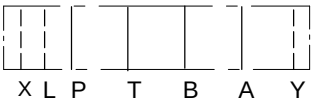

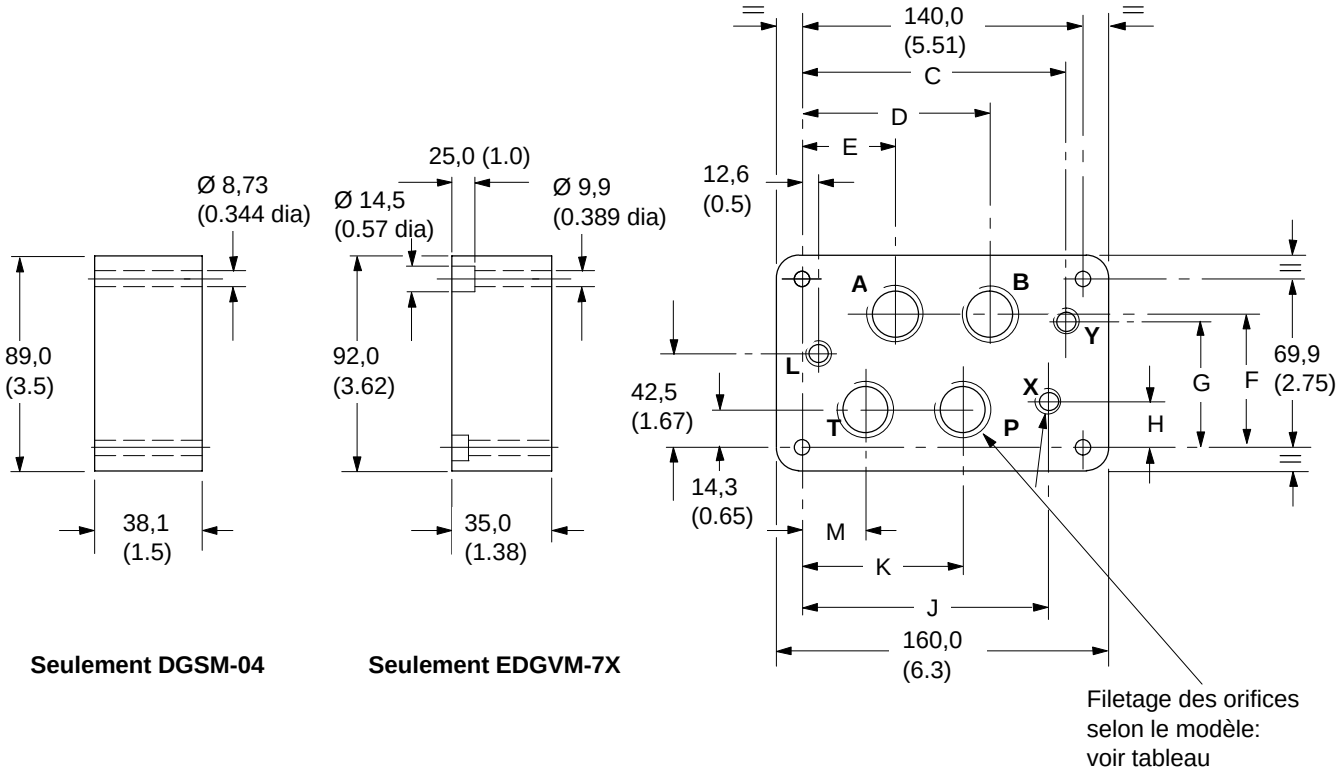

Filetages des orifices et des vis

Modèle	Orifices P, T, A, B	Orifices L, X, Y	Filetage pour vis de fixation
DGSM-04-12S-2*	$1^1/_{16}$″-12 UNF-2B x profondeur à fond de filet 19,1 (0.75)	$^9/_{16}$″-18 UNF-2B x profondeur à fond de filet 12,7 (0.5)	4 x $^3/_8$″-16 UNC 2 x $^1/_4$″-20 UNC
EDGVM-7X-D-1*-R	G$^3/_4$ ($^3/_4$″ BSPF) x profondeur à fond de filet 16,0 (0.63)	G$^1/_4$ ($^1/_4$″ BSPF) x profondeur à fond de filet 12,0 (0.47)	4 x M10 2 x M6

Dimensions

Modèle	C	D	E	F	G	H	J	K	M
DGSM-04-12S-2*	121,4 (4.78)	88,4 (3.48)	44,2 (1.74)	56,6 (2.23)	54,9 (2.16)	18,3 (0.72)	121,4 (4.78)	76,7 (3.02)	32,3 (1.27)
EDGVM-7X-D-1*-R	128,6 (5.06)	93,6 (3.68)	50,6 (1.99)	55,6 (2.19)	52,0 (2.05)	15,9 (0.63)	113,6 (4.47)	79,6 (3.13)	36,6 (1.44)

Dimensions en mm (pouces) (tailles 07 et 08)

Pour pression maximale = 350 bar (5000 psi)
Orifices P, T, A, B, X, Y
EDGVM-8(*)-1*-R (orifices filetés BSPF; vis de fixation métriques)
EDGVM-8Y-1*-S (orifices filetés UNF/SAE; vis de fixation UNC)

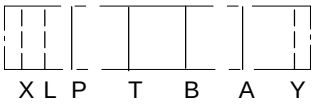

Orifices P, T, A, B, X, Y et L
EDGVM-8(*)-D-1*-R (orifices filetés BSPF; vis de fixation métriques)
EDGVM-8Y-D-1*-S (orifices filetés UNF/SAE; vis de fixation UNC)

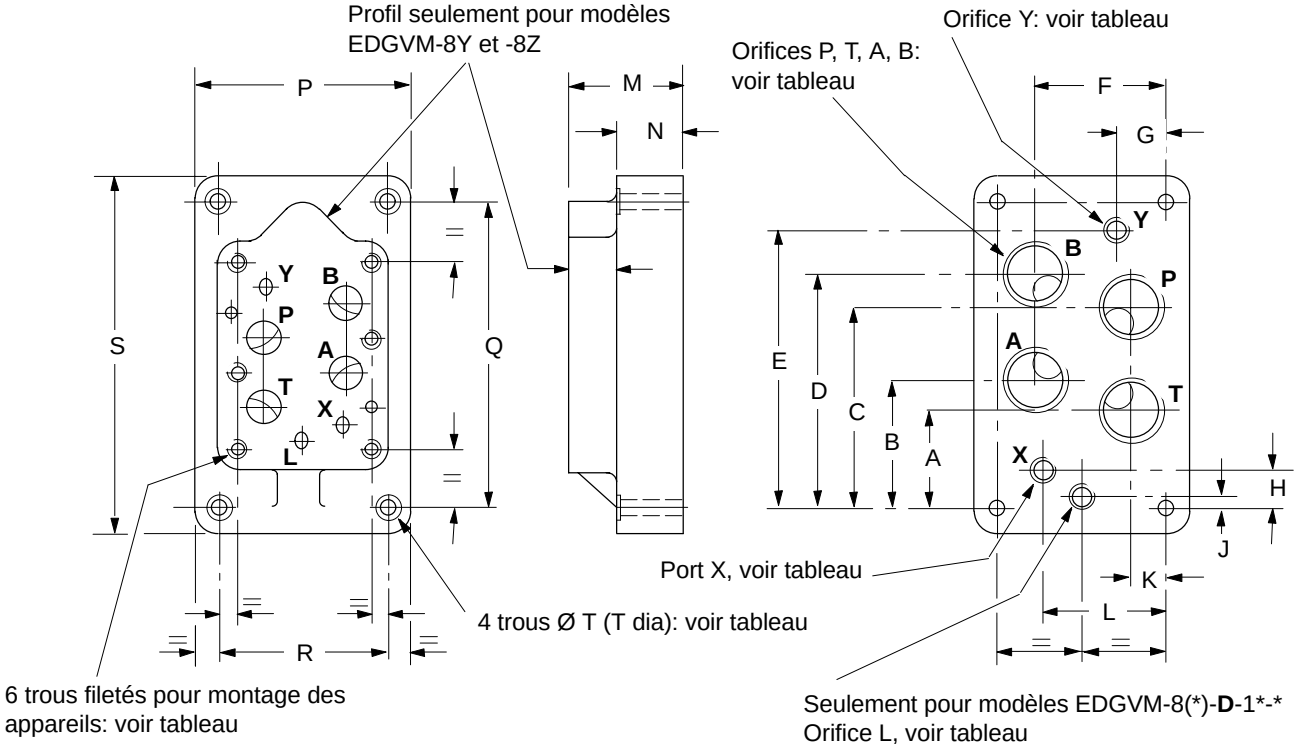

Filetages des orifices et des vis. Dimensions

Modèle	Orifices P, T, A, B	Orifices L, X, Y	Filetage pour vis de fixation	A	B	C	D	E	F
EDGVM-8(-D)-1*-R	G$^3/_4$″ x profondeur 16 (0.63) (BSPF)	G$^1/_4$″ x profondeur 12,2 (0.48) (BSPF)	M12 x profondeur 25 (1.0)	54,8 (2.16)	78,6 (3.09)	102,4 (4.03)	126,2 (4.97)	160 (6.30)	74,6 (2.94)
EDGVM-8X(-D)-1*-R	G1″ x profondeur 19 (0.74) (BSPF)	G$^1/_4$″ x profondeur 12,2 (0.48) (BSPF)	M12 x profondeur 25 (1.0)	49,6 (1.95)	73,4 (2.89)	107,5 (4.23)	131,4 (5.17)	160 (6.30)	74,6 (2.94)
EDGVM-8Y(-D)-1*-R	G1$^1/_4$″ x profondeur 21 (0.82) (BSPF)	G$^1/_4$″ x profondeur 12,2 (0.48) (BSPF)	M12 x profondeur 25 (1.0)	50,5 (1.99)	74,2 (2.92)	128,0 (5.04)	151,8 (5.98)	185 (7.28)	103 (4.06)
EDGVM-8Y(-D)-1*-S	1$^5/_8$″-12 UNF x profondeur 19,1 (0.75)	$^9/_{16}$″-18 UNF x profondeur 12,7 (0.5)	$^1/_2$″-13 UNC-2B	50,5 (1.99)	74,2 (2.92)	128,0 (5.04)	151,8 (5.98)	185 (7.28)	103 (4.06)
EDGVM-8Z(-D)-1*-R	G1$^1/_2$″ x profondeur 22 (0.86) (BSPF)	G$^1/_4$″ x profondeur 12,2 (0.48) (BSPF)	M12 x profondeur 25 (1.0)	50,5 (1.99)	74,2 (2.92)	128,0 (5.04)	151,8 (5.98)	185 (7.28)	103 (4.06)

Modèle	G	H	J	K	L	M	N	P	Q	R	S	Ø T
EDGVM-8(-D)-1*-R EDGVM-8X(-D)-1*-R	19 (0.75)	21 (0.83)	31 (1.22)	17,4 (0.685)	73 (2.87)	– –	35 (1.38)	119 (4.69)	181 (7.13)	92,1 (3.63)	204 (8.03)	10,8 (0.425)
EDGVM-8Y(-D)-1*-R EDGVM-8Y(-D)-1*-S EDGVM-8Z(-D)-1*-R	33 (1.30)	17,5 (0.69)	5,6 (0.22)	27 (1.06)	97 (3.82)	72 (2.84)	45 (1.77)	160 (6.30)	202 (7.95)	130 (5.12)	232 (9.13)	13,5 (0.53)

Dimensions en mm (pouces) (tailles 07 et 08)

Pour pression maximale = 210 bar (3000 psi):
Orifices P, T, A, B, X, Y
DGSM-8-1*-T* (orifices filetés UNF/SAE; vis de fixation UNC)

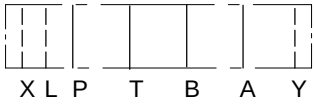

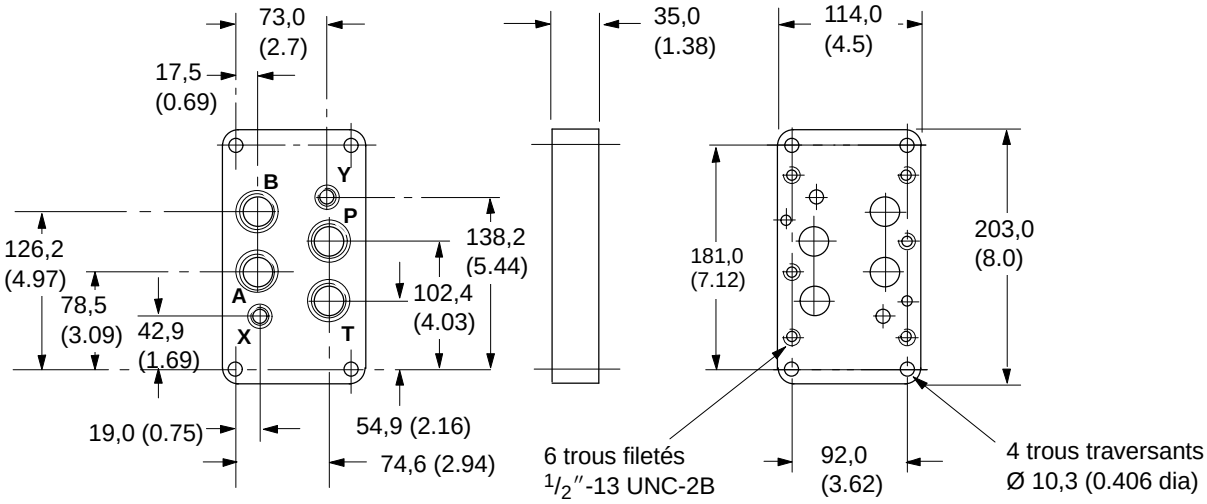

Filetages des orifices

Modèle	Orifices P, T, A, B	Orifices X, Y
DGSM-8-1*-T12	$1^{1}/_{16}$″-12 UNF x profondeur 19,1 (0.75)	$9/_{16}$″-18 UNF x profondeur 12,7 (0.5)
DGSM-8-1*-T16	$1^{5}/_{16}$″-12 UNF x profondeur 19,1 (0.75)	$9/_{16}$″-18 UNF x profondeur 12,7 (0.5)