Sollwertkarte

EEA-DSG-450-A-10

Allgemeine Beschreibung

Die Sollwertkarte EEA-DSG-450-A-10 wurde für die Sollwertaufschaltung in elektrohydraulischen Steuer- und Regelanlagen entwickelt. Mit dieser Baugruppe ist es möglich, externe Sollwertpotentiometer anzusteuern oder aber die auf der Baugruppe einstellbaren Sollwerte intern aufzuschalten. Werden externe Sollwertpotentiometer benutzt, so kann über die intern eingebauten Spindeltriebwiderstände eine Spreizung des Einstellbereiches der Sollwertpotentiometer vorgenommen werden.

Merkmale und Vorteile

- Das Vorzeichen aller 5 Sollwerte ist umlötbar.
- Der Summierverstärker ist mit einem zusätzlichen Eingang zum Kaskadieren mehrerer Baugruppen versehen.
- Der Ausgang des Summierers steht invertiert und nicht invertiert zur Verfügung.
- Der Betriebszustand des jeweiligen Sollwertes wird an der Frontplatte durch LED's angezeigt.

Kenngrößen

Versorgungsspannung . . . ±15V ±5%, x 50 mA max.
Impedanz der Potentiometer P1 bis P5 . . . . . 2 kΩ
Sollwertrelais . . . . . 5 Stück
Relaisspannung . . . . . 24V ±20%, ca. 30 mA pro Relais
Messerleiste . . . . . DIN 41612, D32
Masse . . . . . 0,15 kg

Anschlußschema

EEA-DSG-450-A-10

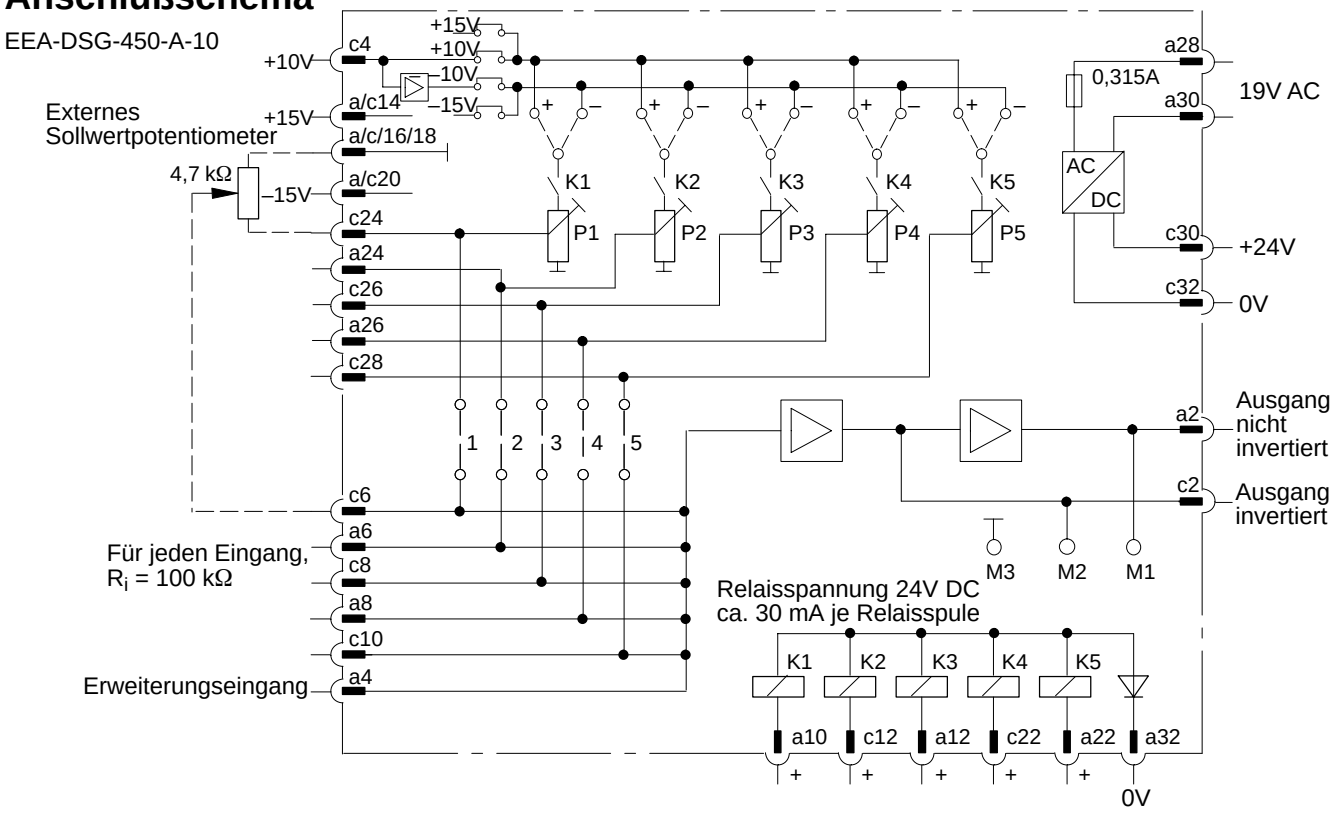

***Warnung**: Elektromagnetische Kompatibilität (EMC)*
Dieses Produkt entspricht nicht den EU-Vorschriften zur elektromagnetischen Kompatibilität (EMC).

Einbauabmessungen

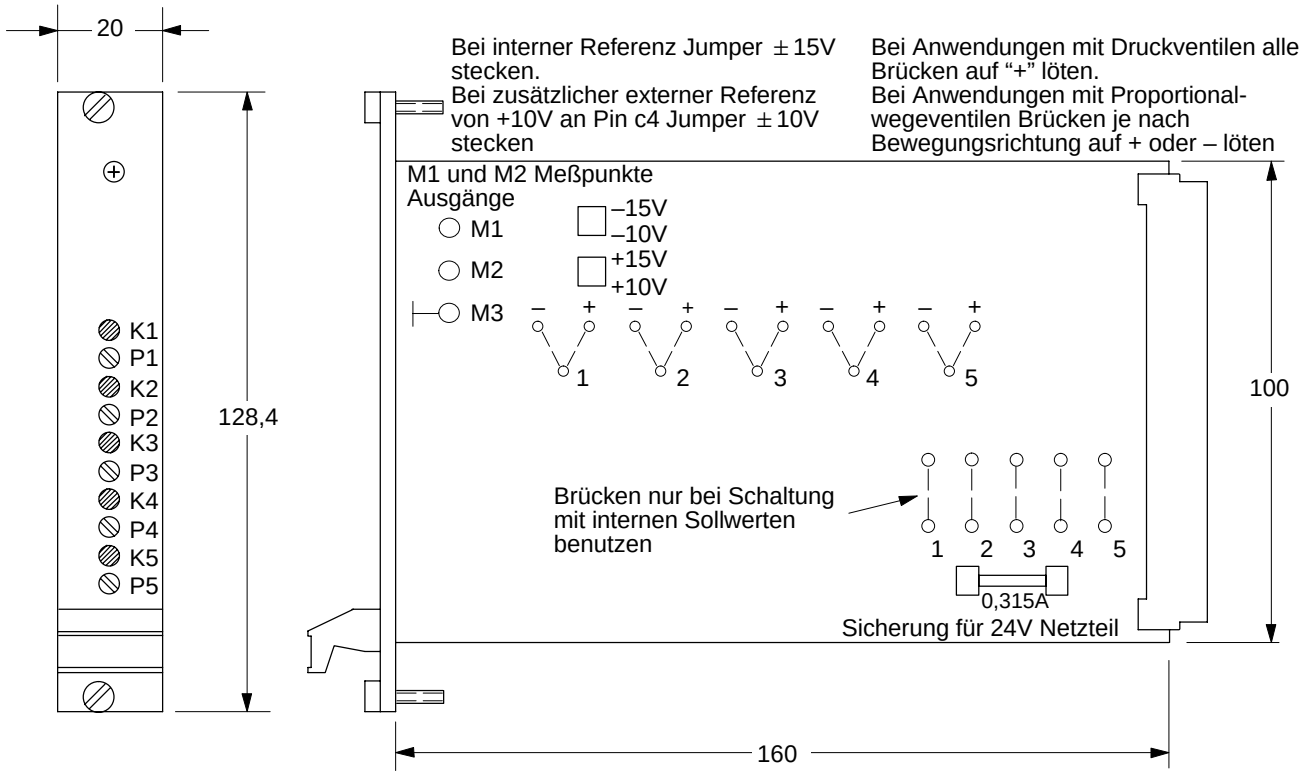

Ihre lokale Vertretung:

Aeroquip-Vickers GmbH
Am Joseph 16
61273 Wehrheim
Deutschland

Regionale Haupt-Niederlassungen:

Vickers Systems Division
Aeroquip-Vickers, Ltd
P.O. Box 4
46 New Lane,
Havant PO9 2NB
UK

Aeroquip-Vickers do Brazil S.A.
CEP 07250-270
Av. Julia Gaioli, 450
Bonsucesso-Guarulhos
Sao Paulo 07
Brazil

Vickers Asia Pacific Ltd
Tennozu Parkside Building
2-5-8 Higashi Shinagawa
Shinagawa-ku
Tokyo 140
Japan

Vickers, Incorporated
2730 Research Drive
P. O. Box 5045
Rochester Hills, Michigan
48308-5045
USA