Universal-OP-Verstärkerkarte

EEA-AMP-451-A-10

Allgemeine Beschreibung

Die Karte EEA-AMP-451-A-10 ist als Verknüpfungselement für den Anlagenbau entwickelt worden. Die Vielzahl der verschiedenen OP-Schaltungen, die individuelle Bestückung auf Lötstützpunkten und die externe Verknüpfungsmöglichkeit der einzelnen OP-Verstärker erlauben einen vielseitigen Einsatz.

Merkmale und Vorteile

- 11 OP-Verstärker-Schaltungen.
- Bestückung auf Lötstützpunkten, daher sehr flexibel.
- Externe Verschaltung der einzelnen OP-Verstärker möglich.
- 8 Spindeltriebwiderstände an der Frontplatte, zur genauen Einjustierung der benutzten OP-Verstärker.
- 1 Relais zum Sperren eines Verstärkers.
- Der Schaltzustand wird an der Frontplatte durch die Leuchtdiode angezeigt.

Kenngrößen

Versorgungsspannung	± 15V ± 5%, x 50 mA max.
Relaisspannung	24V ± 20%, ca. 30 mA
Differenzverstärker	2
Summierer	2
P/I-Regler	1
Millivoltgleichrichter	1
Inverter	3
Spannungsfolger	2
Messerleiste	DIN 41612, F48
Masse	0,14 kg

Anschlußschema

EEA-AMP-451-A-10

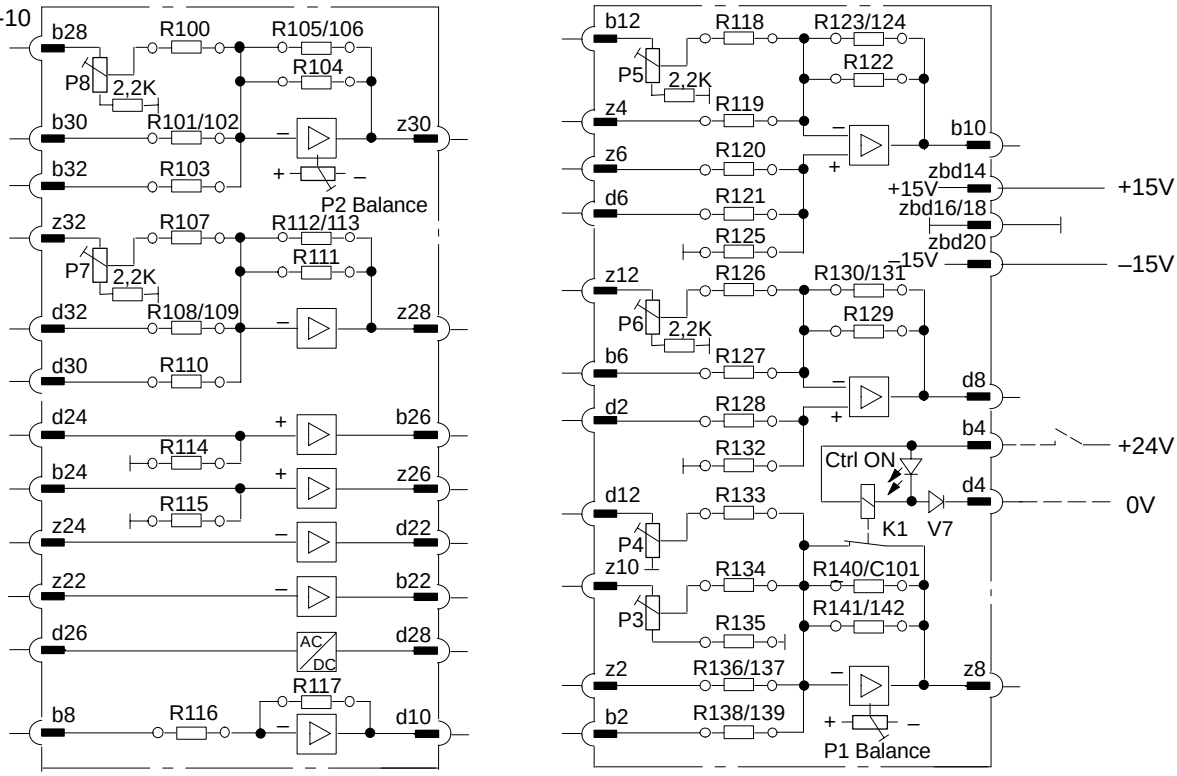

***Warnung**: Elektromagnetische Kompatibilität (EMC)*
Dieses Produkt entspricht nicht den EU-Vorschriften zur elektromagnetischen Kompatibilität (EMC).

Einbauabmessungen

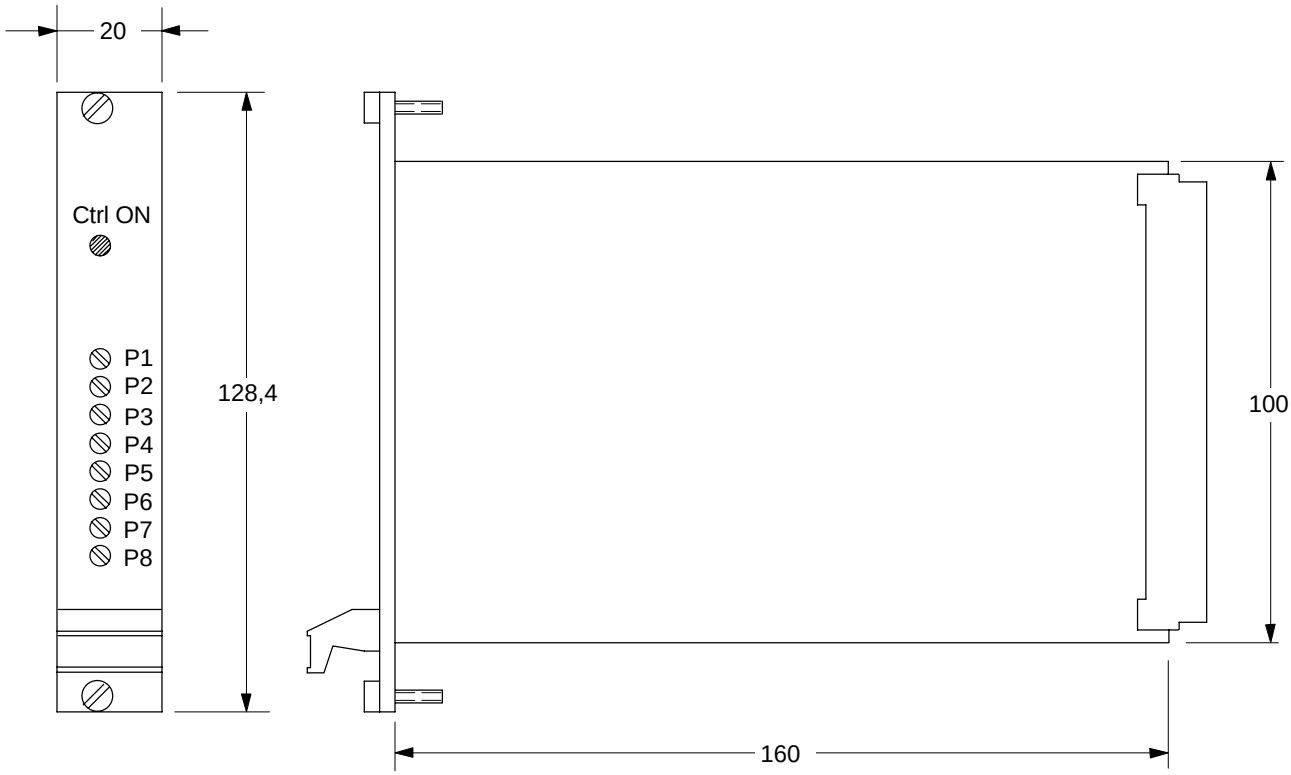

Ihre lokale Vertretung:

Aeroquip-Vickers GmbH
Am Joseph 16
61273 Wehrheim
Deutschland

Regionale Haupt-Niederlassungen:

Vickers Systems Division
Aeroquip-Vickers, Ltd
P.O. Box 4
46 New Lane,
Havant PO9 2NB
UK

Aeroquip-Vickers do Brazil S.A.
CEP 07250-270
Av. Julia Gaioli, 450
Bonsucesso-Guarulhos
Sao Paulo 07
Brazil

Vickers Asia Pacific Ltd
Tennozu Parkside Building
2-5-8 Higashi Shinagawa
Shinagawa-ku
Tokyo 140
Japan

Vickers, Incorporated
2730 Research Drive
P. O. Box 5045
Rochester Hills, Michigan
48308-5045
USA