Elektronik-Zubehör für Proportional-ventile und Leistungsverstärker

Kartenhalter für Verstärker
- Ausführung mit Federleiste Bauform D32 (Best.-Nr. 02-104806)
- Ausführung mit Federleiste Bauform F32 Reihen b und z bestückt (Best.-Nr. 02-104807)
- Ausführung mit Federleiste Bauform F48 (Best.-Nr. 02-104808)

Der Kartenhalter hat eine eingebaute Federleiste nach DIN 41612, Bauform F32/48. Schraubklemmen für die Verdrahtung gewährleisten eine schnelle und sichere Montage. Die Verstärkerkarten sind im Kartenhalter fest arretiert und somit gegen unbeabsichtigtes Lösen gesichert.

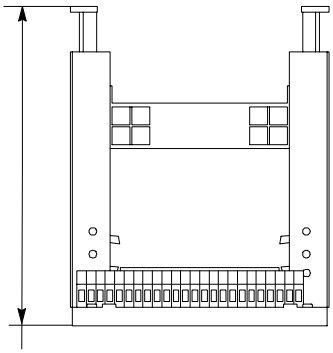

D32=158
F32, F48=169

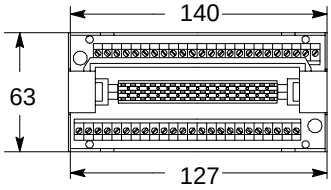

Federleiste für 19″ Einschub-Einheit
Best.-Nr. 508178
Diese Federleiste nach DIN 41612 Bauform F48 is mit Lötanschlüssen ausgerüstet. Die Leisten können vom Benutzer in eine 19″ Einschub-Einheit eingebaut werden und eignen sich für die Aufnahme aller Verstärkerkarten.

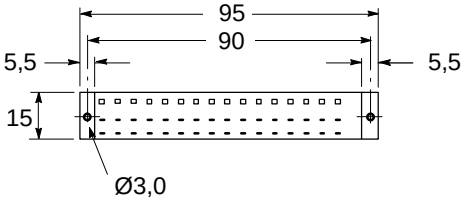

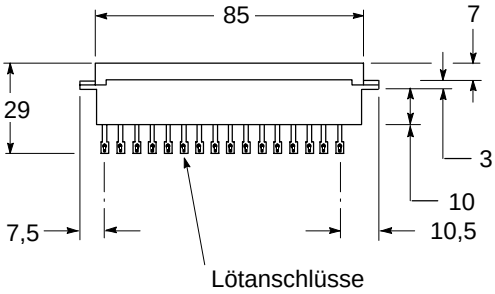

***Warnung**: Elektromagnetische Kompatibilität (EMC)*
Die Richtlinien der Europäischen Gemeinschaft für elektromagnetische Kompatibilität (EMC) lassen sich nicht für diese Produkte anwenden.

Sollwertpotentiometer
Best.-Nr. 714127

R = 5 kΩ; Skala: 0...100%

Dieser Potentiometer wird zum Einstellen von externen Sollwerten für Elektronik-Karten verwendet.

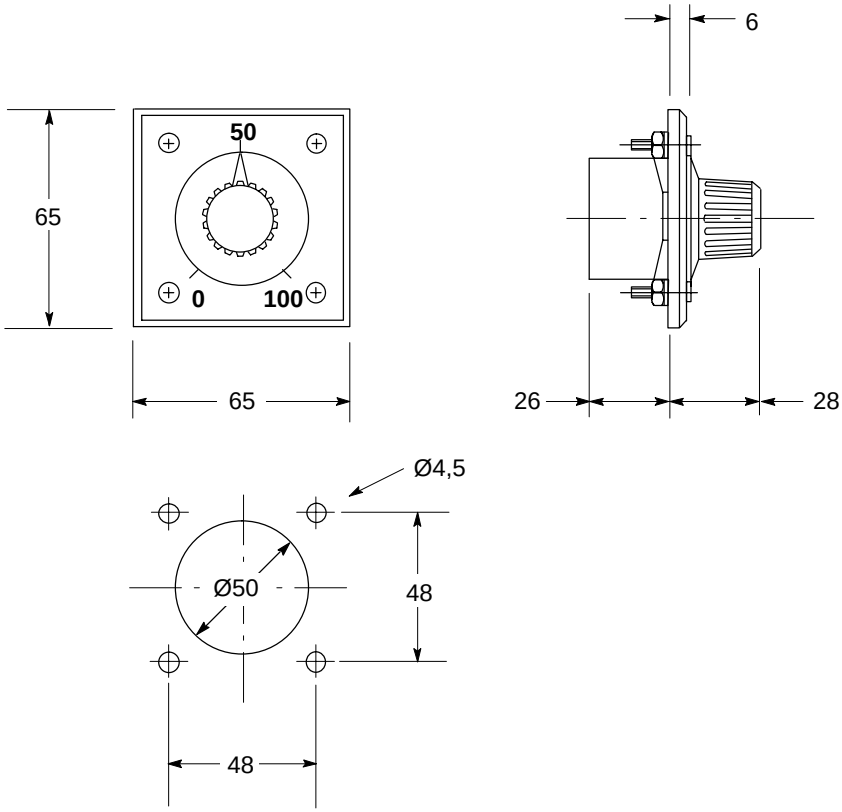

Magnet-Steckdose nach ISO 4400/DIN 43650
Bestell-Nummern:
710775, Farbe schwarz, Markierung B
710776, Farbe grau, Markierung A
Diese Stecker müssen separat bestellt werden für Proportionalventile KDG4V und KTG4V ohne Lageregelung. Ventile der Baureihe KF und KH benötigen die gleichen Stecker, sie werden jedoch mit dem Ventil geliefert.

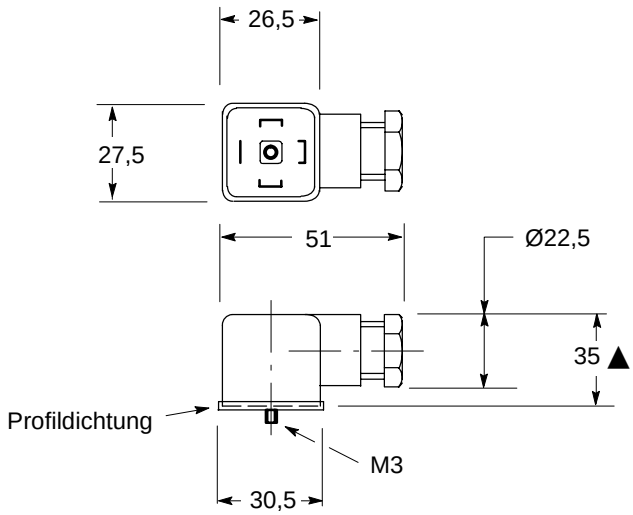

Steckerdaten	
Kabeldurchmesser	Ø6-10 mm
Leiterquerschnitt	0,5-1,5 mm^2
Anschlußart	Schraubklemmen
Schutzart	IEC 144 Klasse IP65 bei korrekter Montage an das Ventil und bei Verwendung der mitgelieferten Dichtung

▲ *Kann je nach Bezugsquelle variieren.*

Wegaufnehmer-Steckdose
Bestell-Nummern:
458938, Farbe schwarz, Markierung B
458939, Farbe grau, Markierung A
Diese Stecker gehören zum Lieferumfang für Proportionalventile mit Lageregelung der Baureihe KF und KH, sie können aber auch separat bestellt werden.

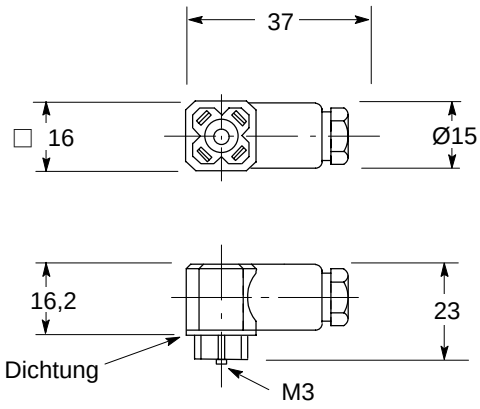

Steckerdaten	
Kabeldurchmesser	Ø3,5-6 mm
Leiterquerschnitt	0,25 mm^2
Anschlußart	Lötanschlüsse, 4-polig
Schutzart	IEC 144 Klasse IP65 bei korrekter Montage an das Ventil und bei Verwendung der mitgelieferten Dichtung
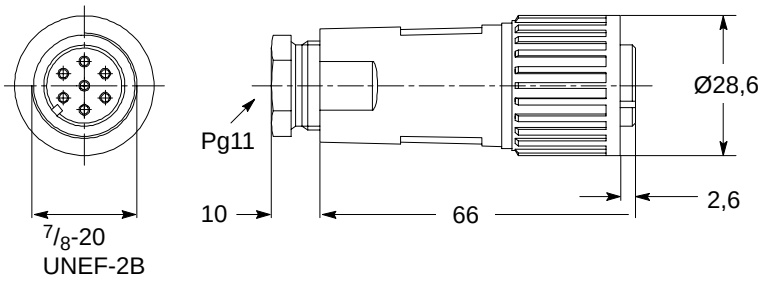
Leitungsdose für KA-Ventile
Bestell-Nr. 694534, Kunststoff
Bestell-Nr. 934939, Metall
Anzahl der Pole . . . . . 6 + E
Anschlußart . . . . . Löten
Die Leitungsdose wird mit Montageanleitung geliefert.